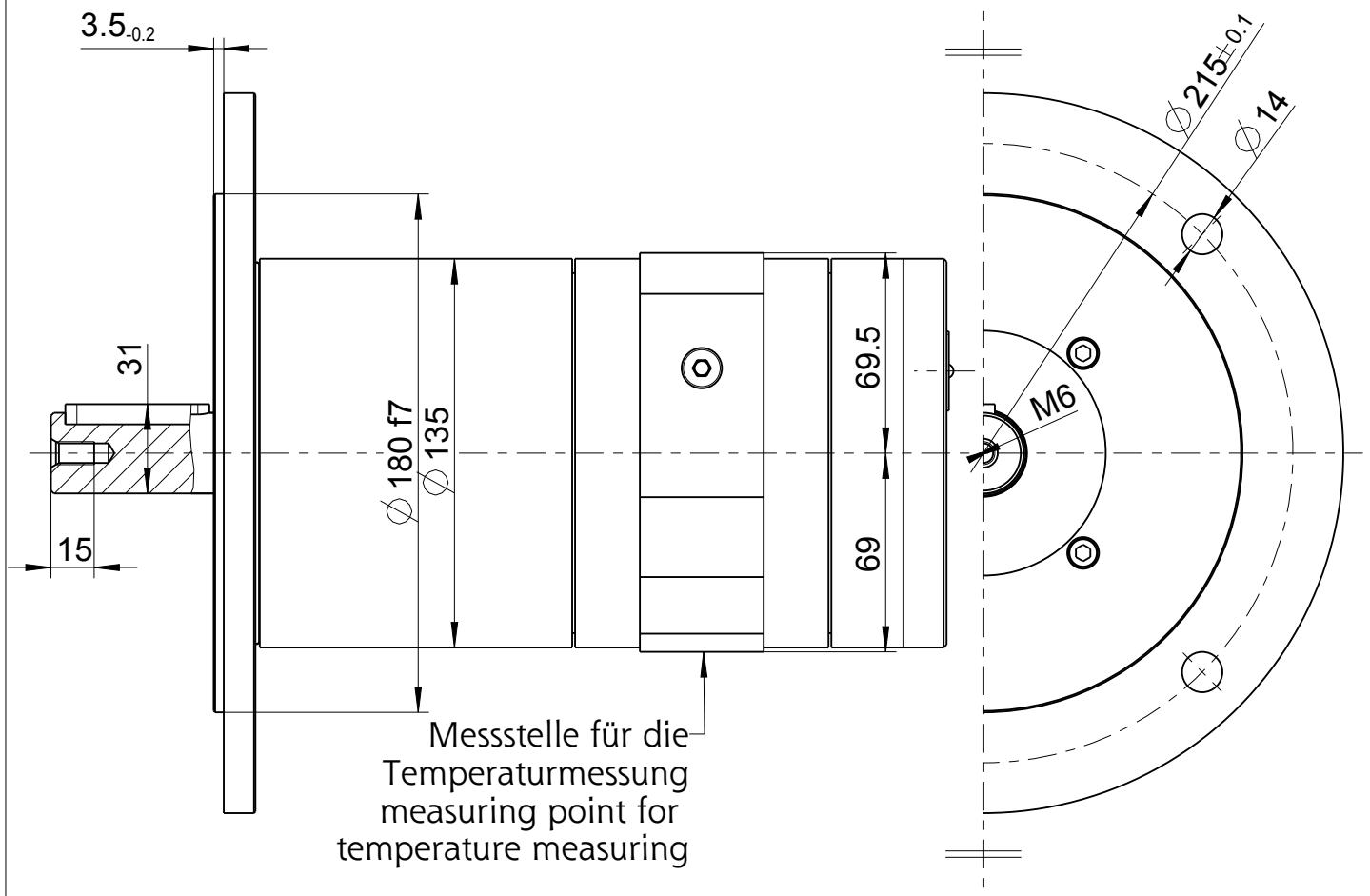

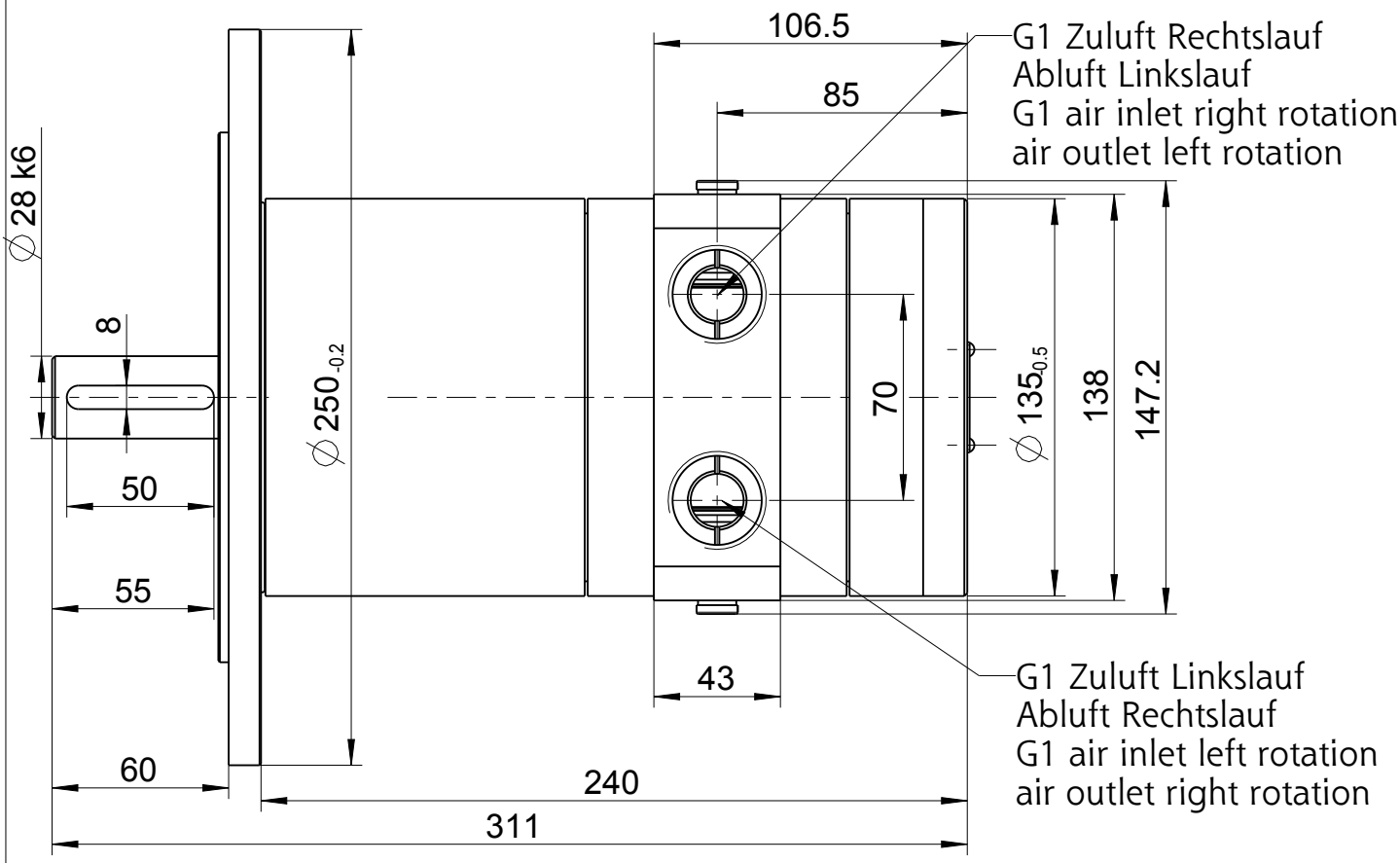

Typ / type	DEPRAG	MASSBLATT / DIMENSION SHEET	
68X-004F13/15*/IEC100		440699	Änderungsstand 1