Zuluft Rechtlauf
air inlet clockwise rotation
Abluft Linkslauf
air outlet anticlockwise rotation

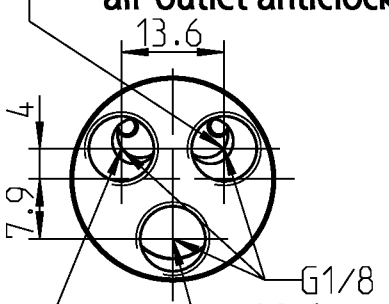

Abluft
air outlet

Zuluft Linkslauf
air inlet anticlockwise rotation
Abluft Rechtslauf
air outlet clockwise rotation

67-002B10/-012B10/-022B10

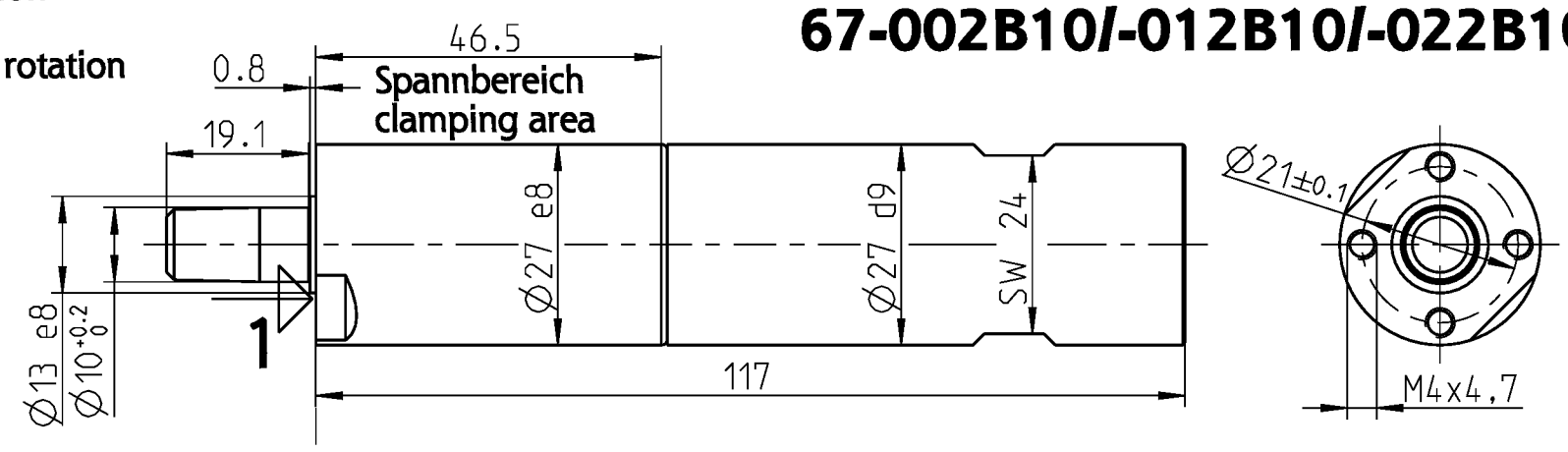

67-032B10/-042B10/-052B10

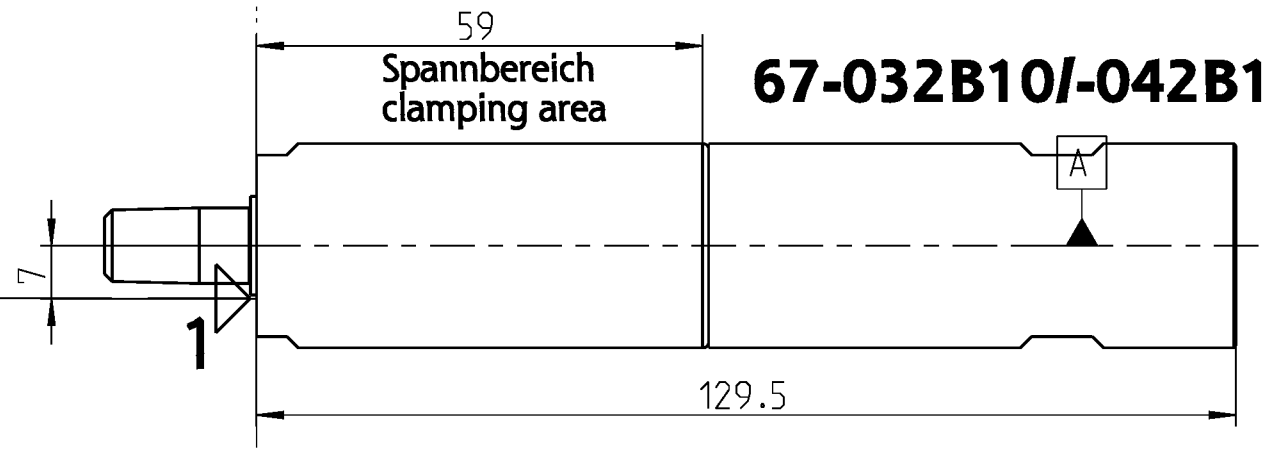

1 = Messstelle für Temp. Messung
1 = measuring point for temperature measurement

67-2521B10

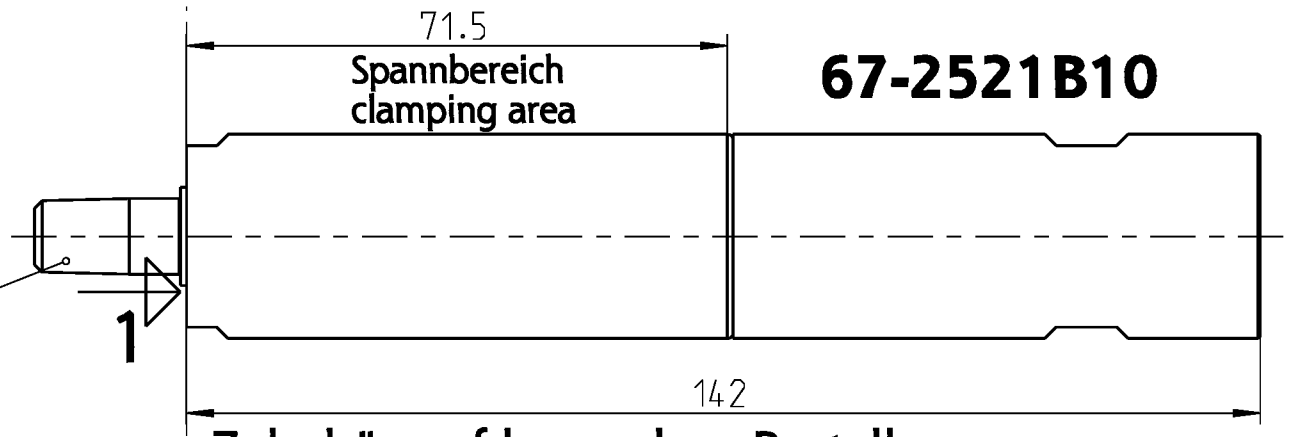

Bohrfutterkegel B10
drill chuck taper B10

Zubehör auf besondere Bestellung
optional equipment

Flansch/flange 444569
4x Zylinderschraube
cylinder head screw 823216

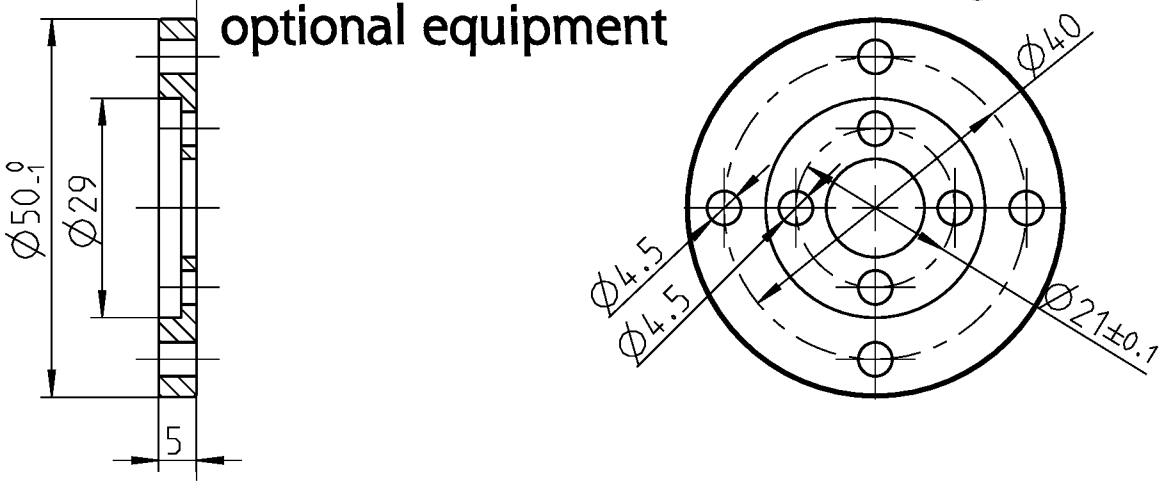

Fuß/foot 444572
4x Zylinderschraube
cylinder head screw 823216

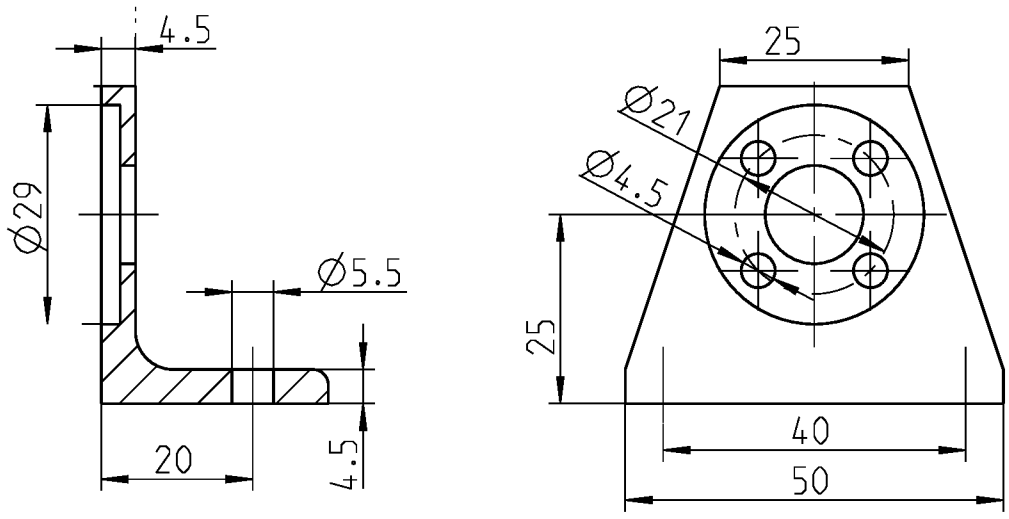

Schalldämpfer-Set für Umsteuerbetrieb
silencer set for reversible operation
440015 A

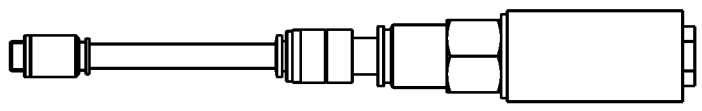

Schalldämpfer-Set für Rechts-oder Linkslauf
silencer set for clockwise or anticlockwise rotation
440015 B

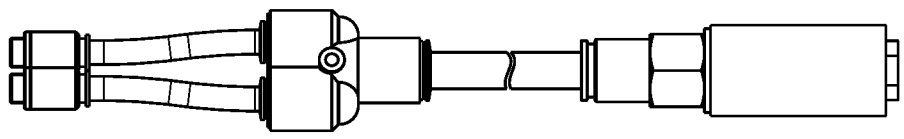

Typ / type	DEPRAG	MAßBLATT / DIMENSION SHEET	
67-XX2B10		4402712	Änderungsstand 1