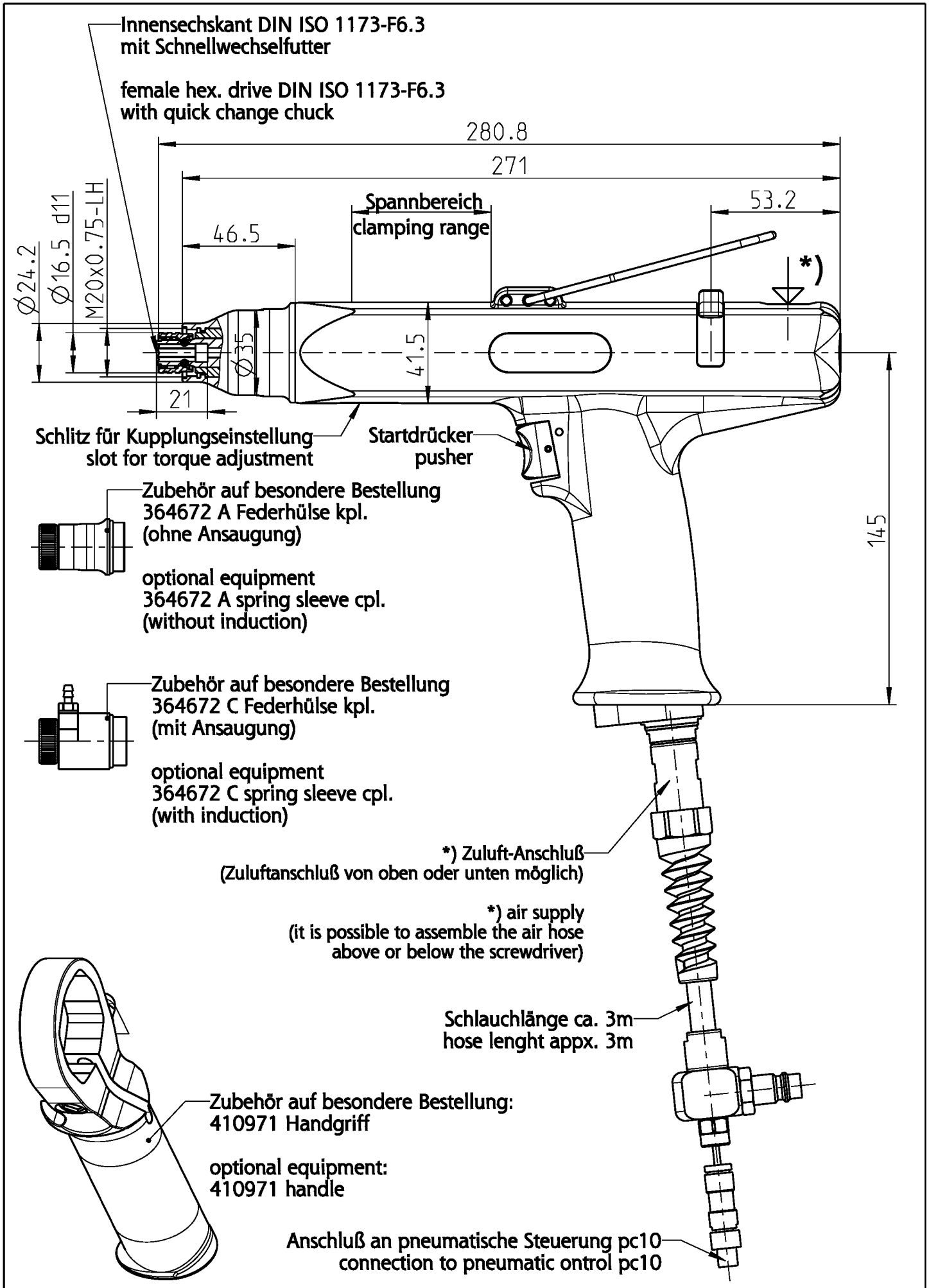

Typ / type	DEPRAG	MAßBLATT / DIMENSION SHEET	
346F-7/3/437		440187	Änderungsstand 2