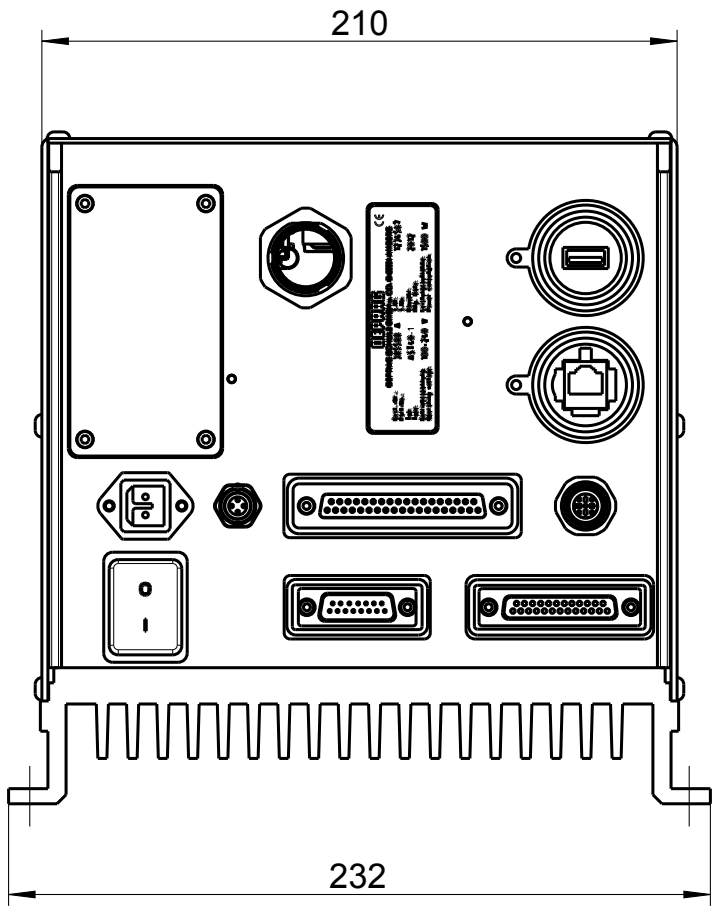

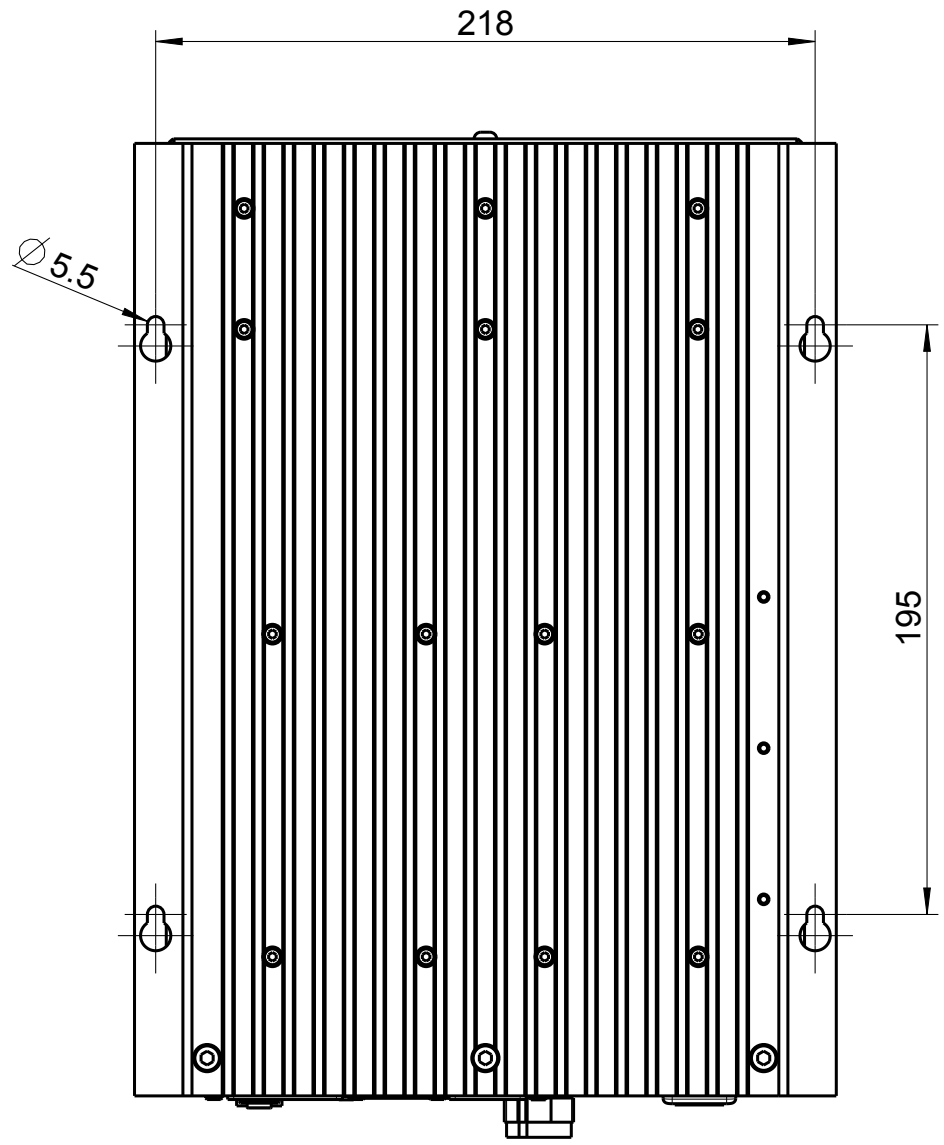

"Ansicht von Hinten"
"back view"

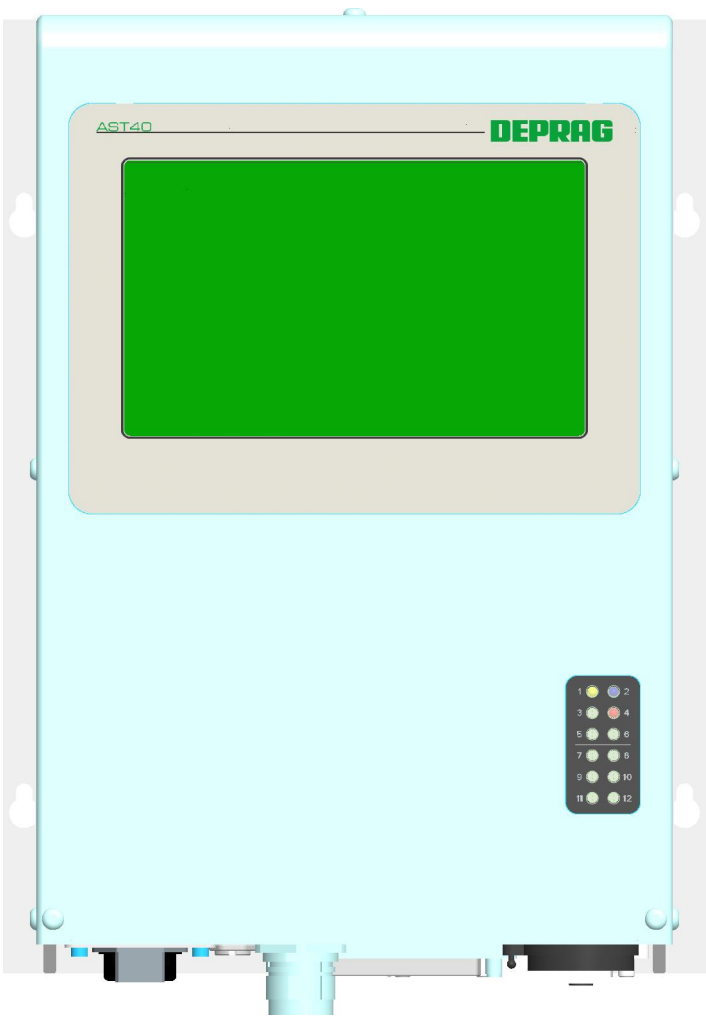

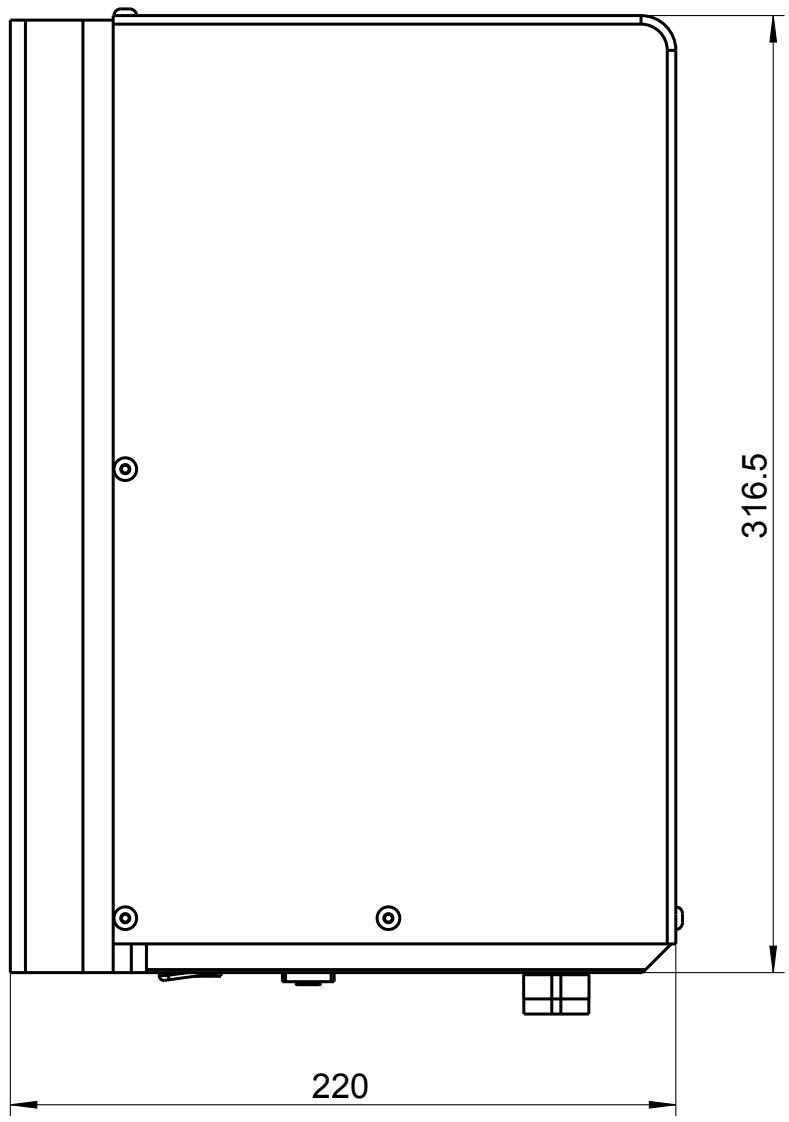

Typ / type	DEPRAG	MAßBLATT / DIMENSION SHEET	
AST40		421249	Änderungsstand 1