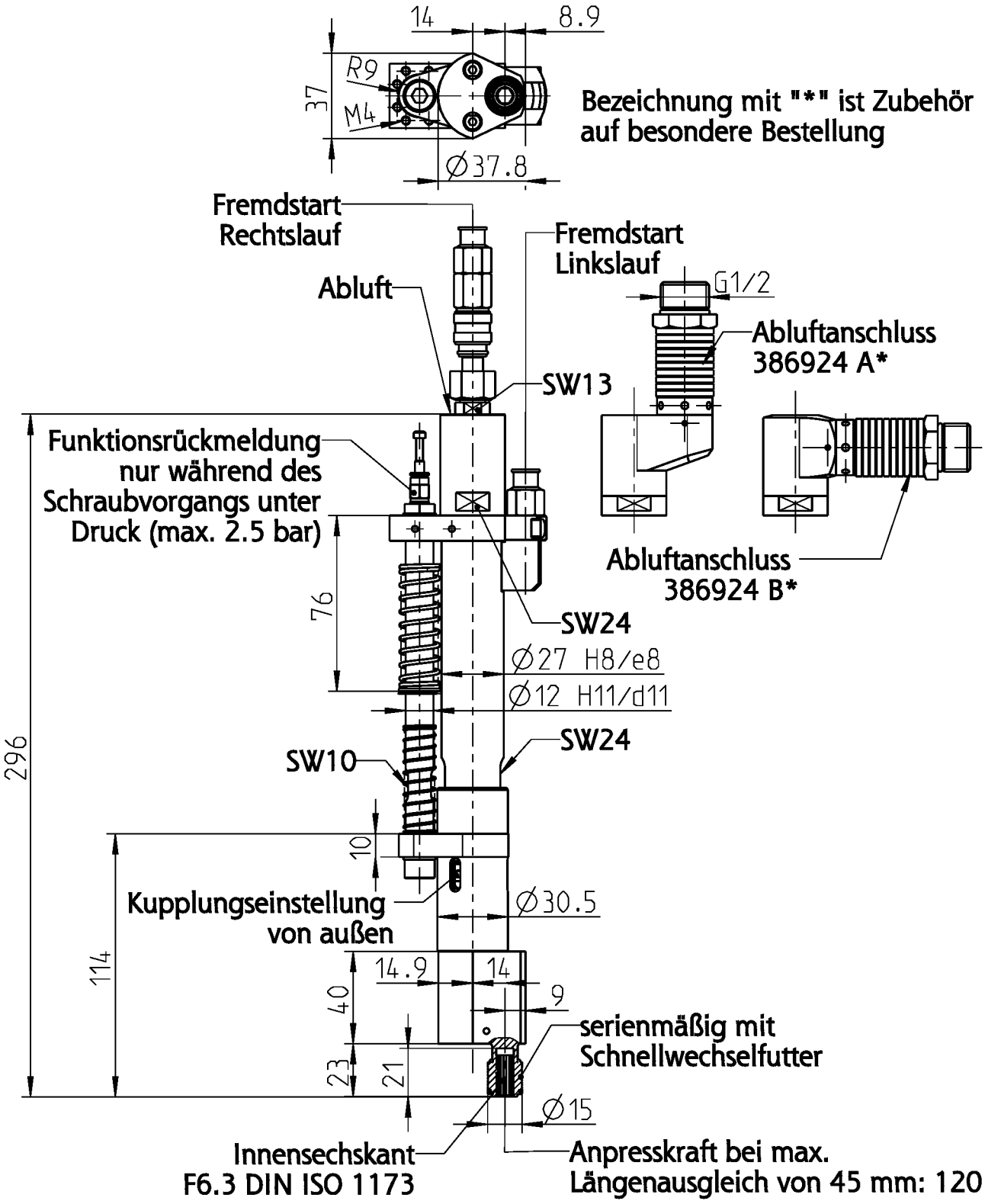

Einbauschrauber

347-220-31ULV / UV
347-320-31ULV / UV
347-520-31ULV / UV

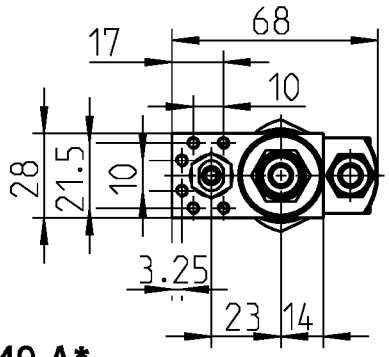

mit Vorsatzgetriebe 388649 A*

Typ / type	DEPRAG	MAßBLATT / DIMENSION SHEET	
347-220-31 ULV		3889763	Änderungsstand 1