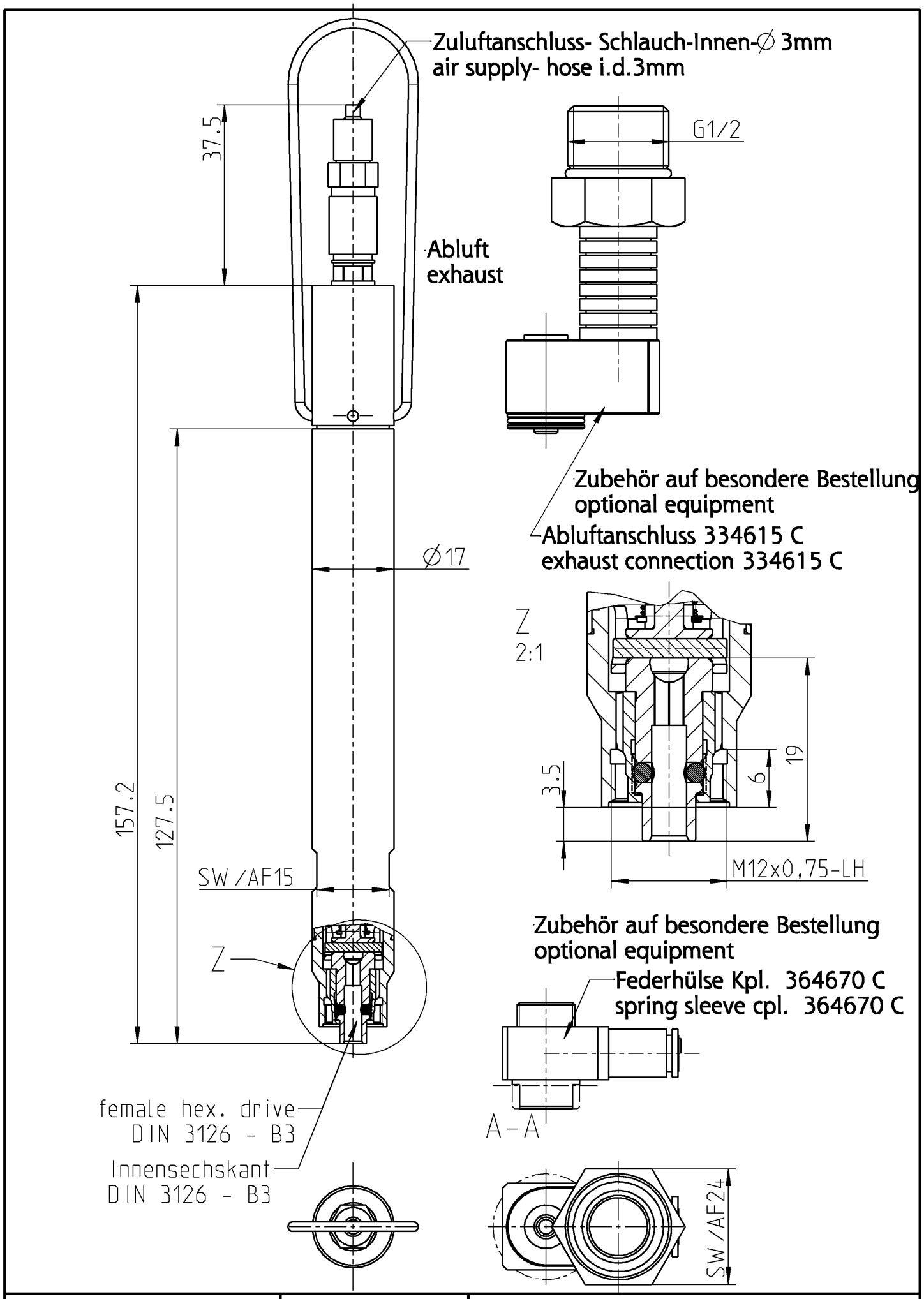

Typ/type		MAßBLATT	
345-508-1-2	DEPRAG	374126	Änderungsstand 1