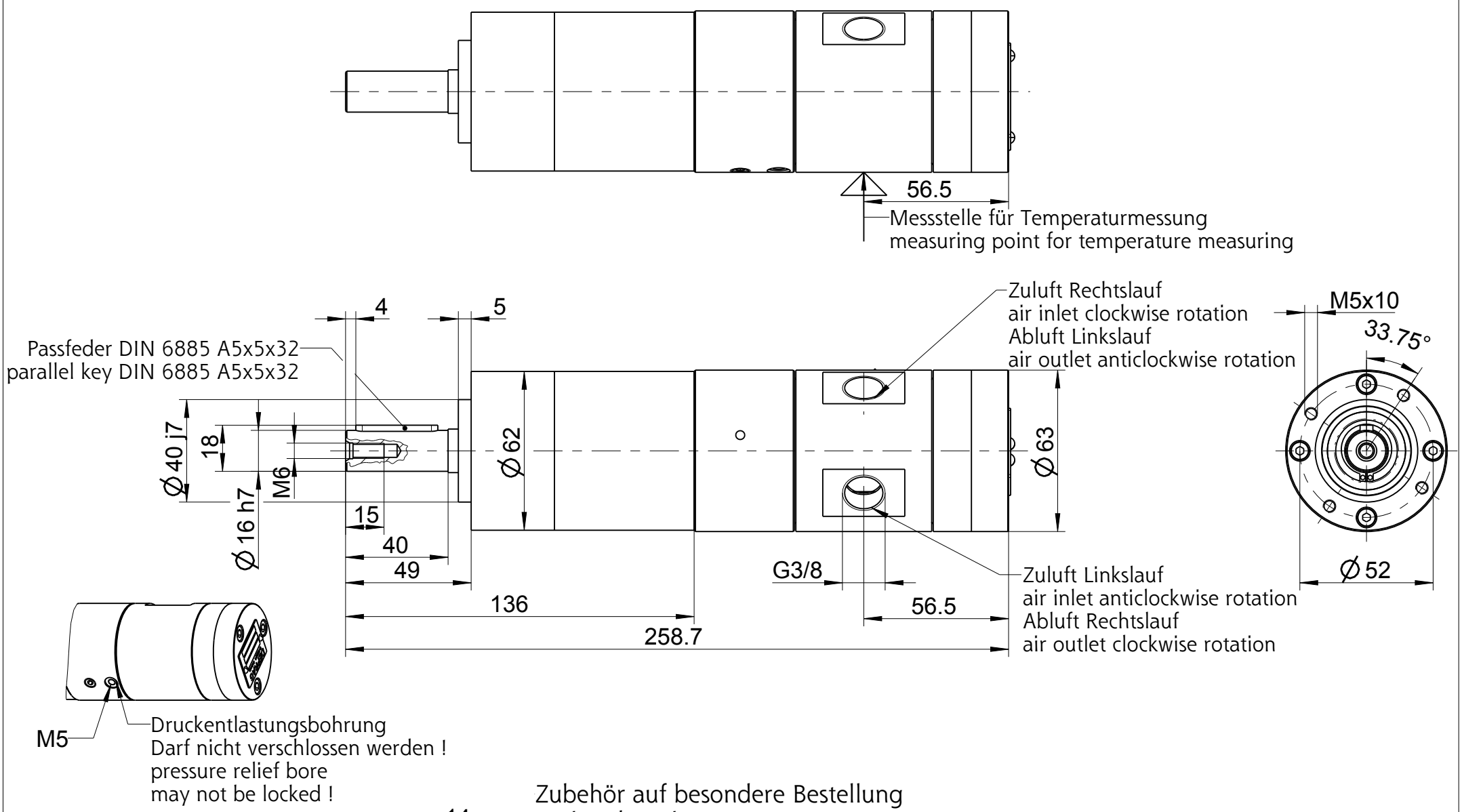

Zubehör auf besondere Bestellung
optional equipment

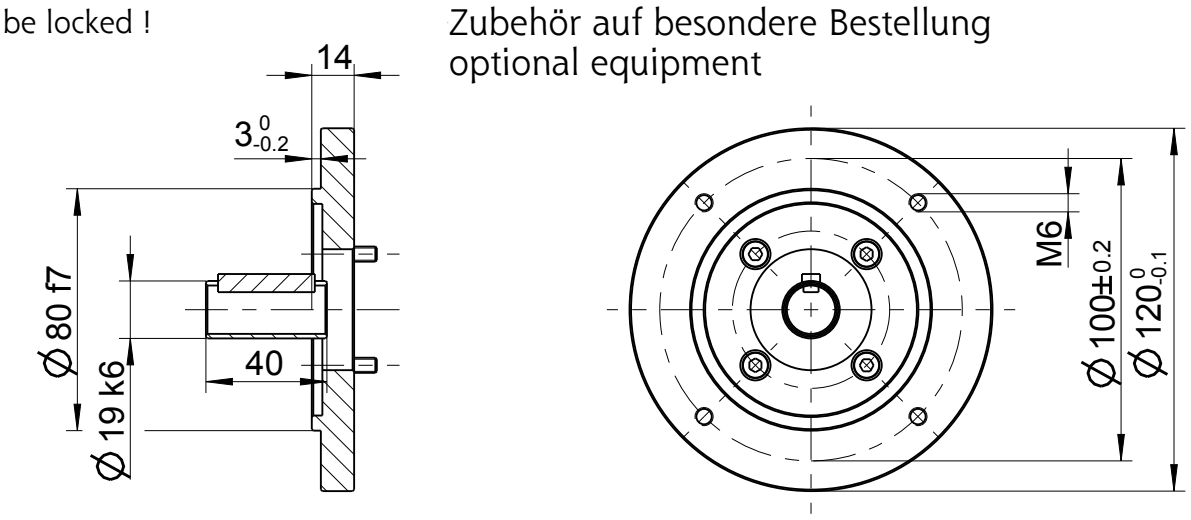

Flansch/Flange 446358 A
IEC80 B14

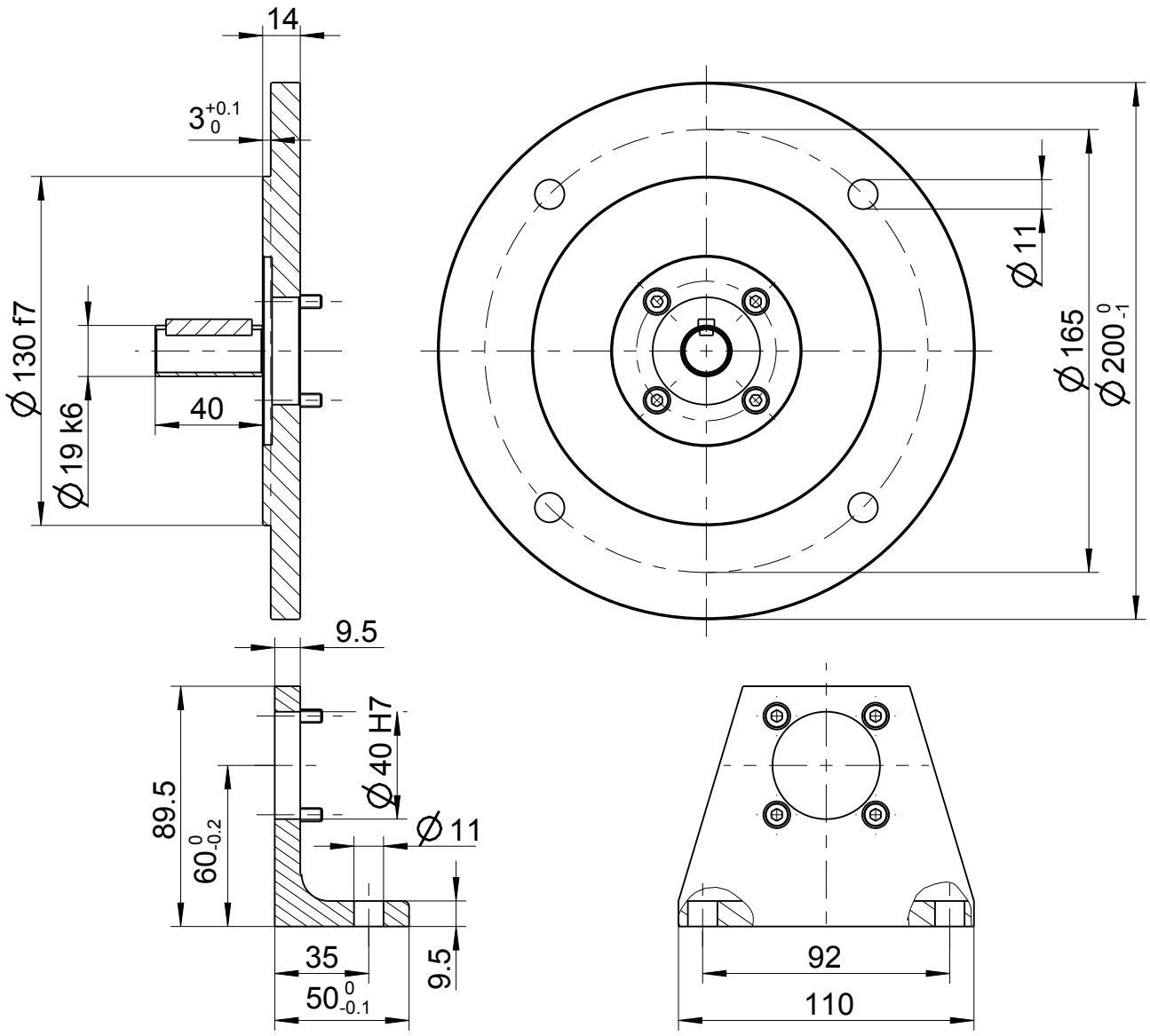

Flansch/Flange 446358 B
IEC80 B5

Fuß / foot
440748 B

Typ / type		MA BLATT / DIMENSION SHEET	
63X-078F05	DEPRAG	207047	Änderungsstand 1