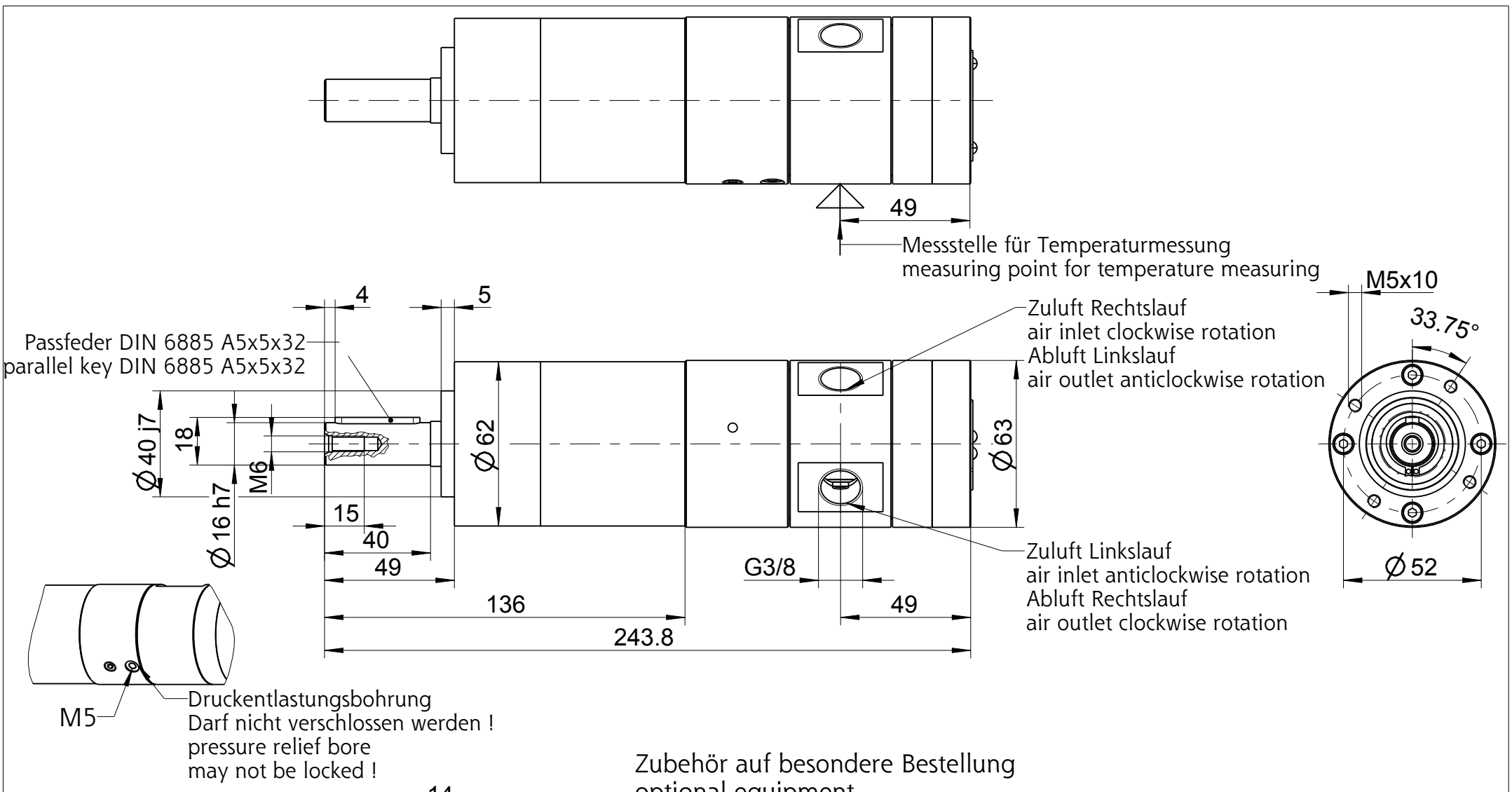

Zubehör auf besondere Bestellung
optional equipment

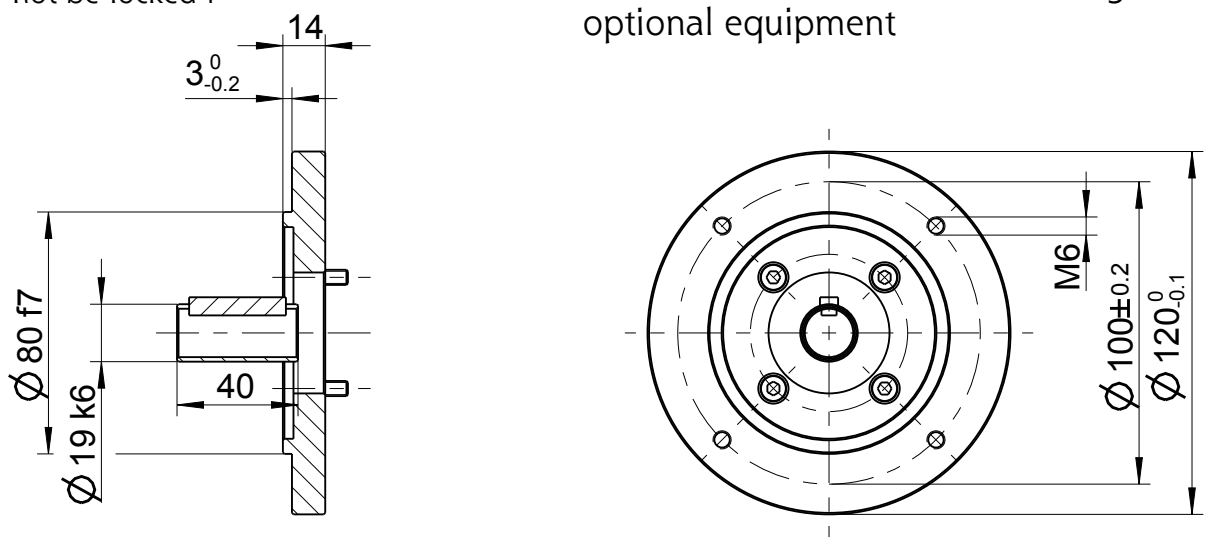

Flansch/Flange 446358 A
IEC80 B14

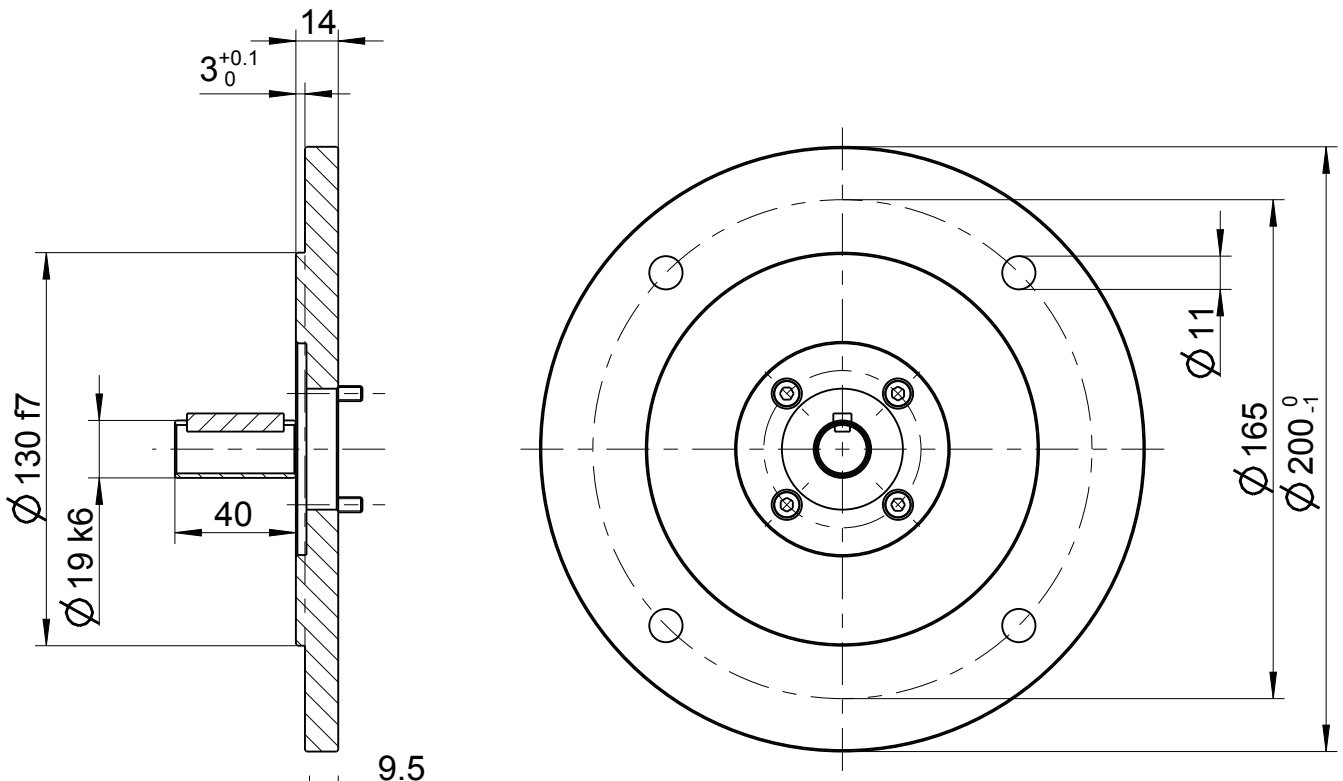

Flansch/Flange 446358 B
IEC80 B5

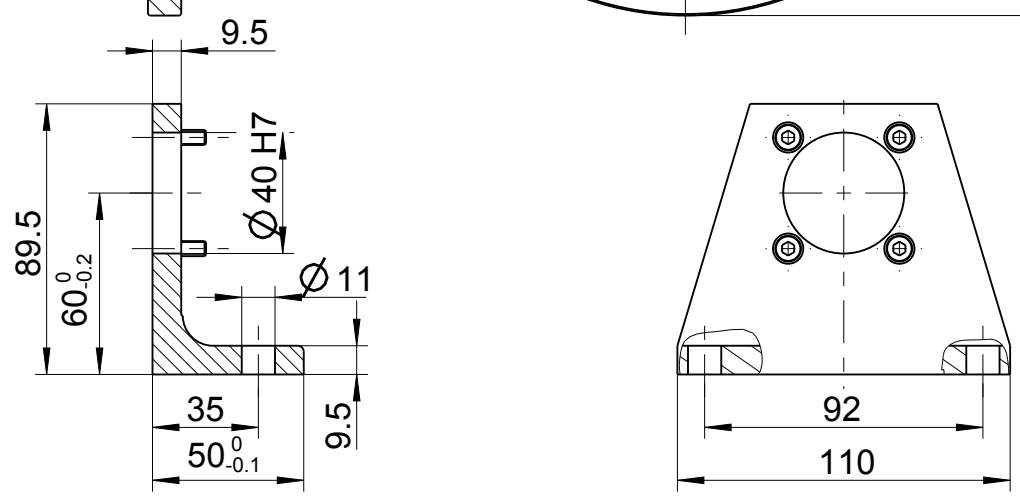

Fuß / foot
440748 B

Typ / type	DEPRAG	MA BLATT / DIMENSION SHEET	
63X-078/124F03		207044	Änderungsstand 1