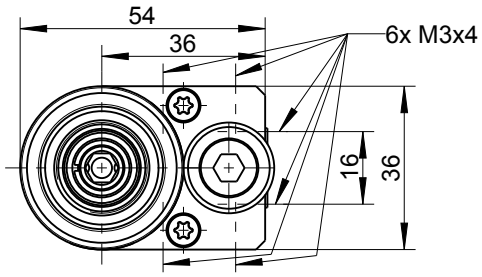

*gilt für / applies for:
330E36-0075 (450000F)
330E36-0110 (450000G)
330E36-0140 (450000H)
330E36-0180 (450000I)

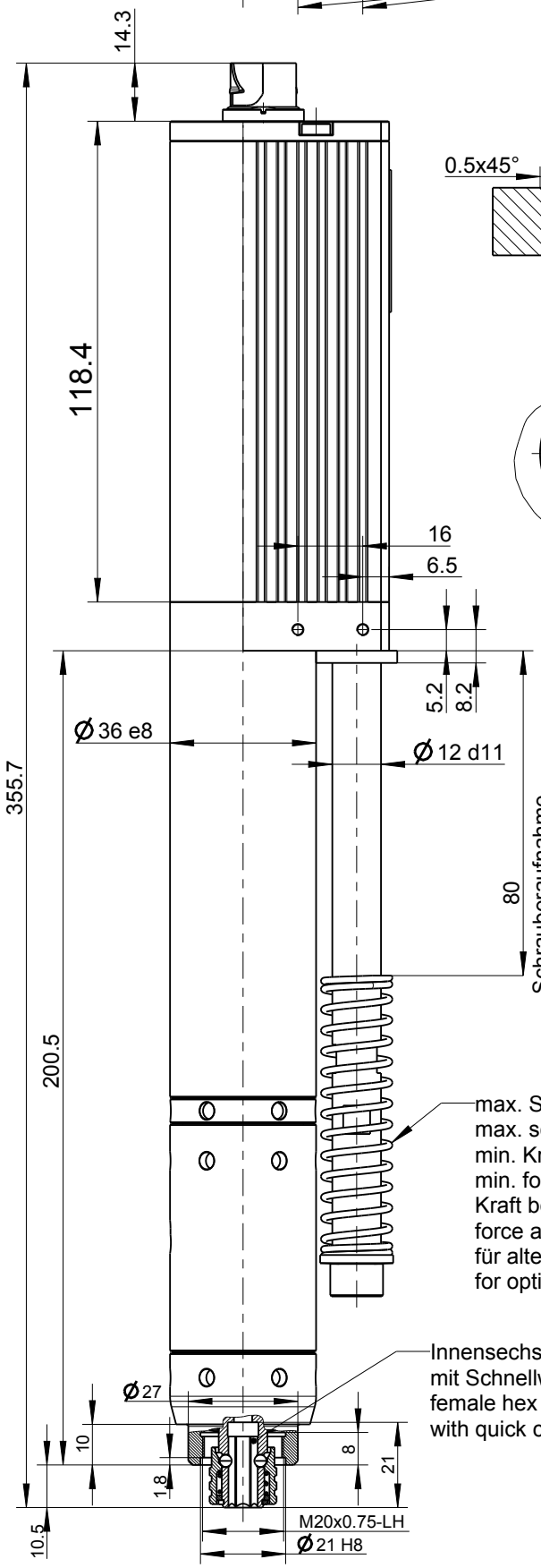

Bohrbild für Schrauberaufnahme
hole pattern for screwdriver adaption

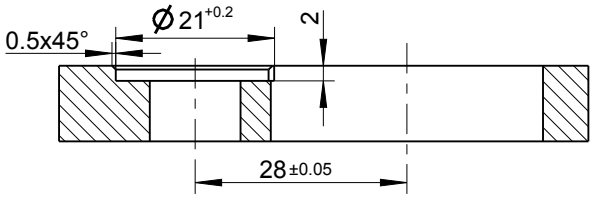

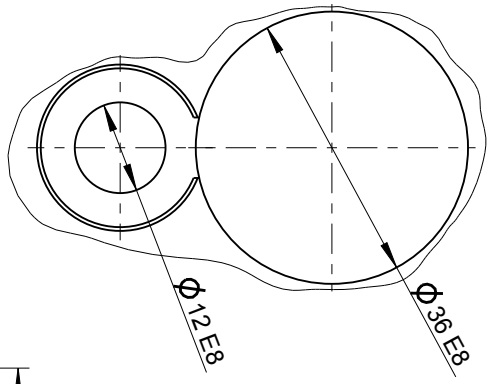

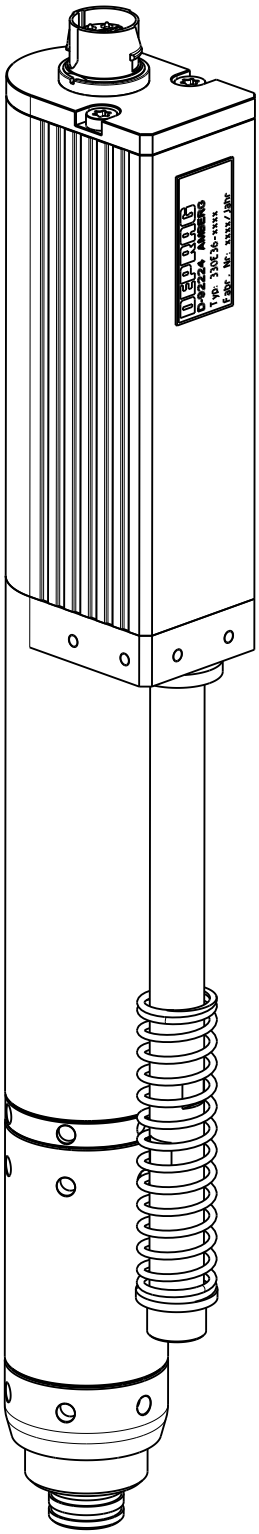

max. Schrauberaushub: 25mm
max. screwdriver stroke: 25mm
min. Kraft für Schrauberaushub: 54N
min. force for stroke: 54N
Kraft bei max. Schrauberaushub: 86N
force at max. stroke: 86N
für alternative Druckfedern siehe 174470
for optional springs see 174470

Innensechskant DIN ISO 1173-F6,3
mit Schnellwechselfutter
female hex drive DIN ISO 1173-F6,3
with quick change chuck

für Zubehör siehe Druckschrift D3195
for optional equipment see brochure D3195

Typ / type	DEPRAG	MAßBLATT / DIMENSION SHEET			
330E36-0075/0xxx		194122	Blatt / page	drw	
			1 / 1	asm	1.2