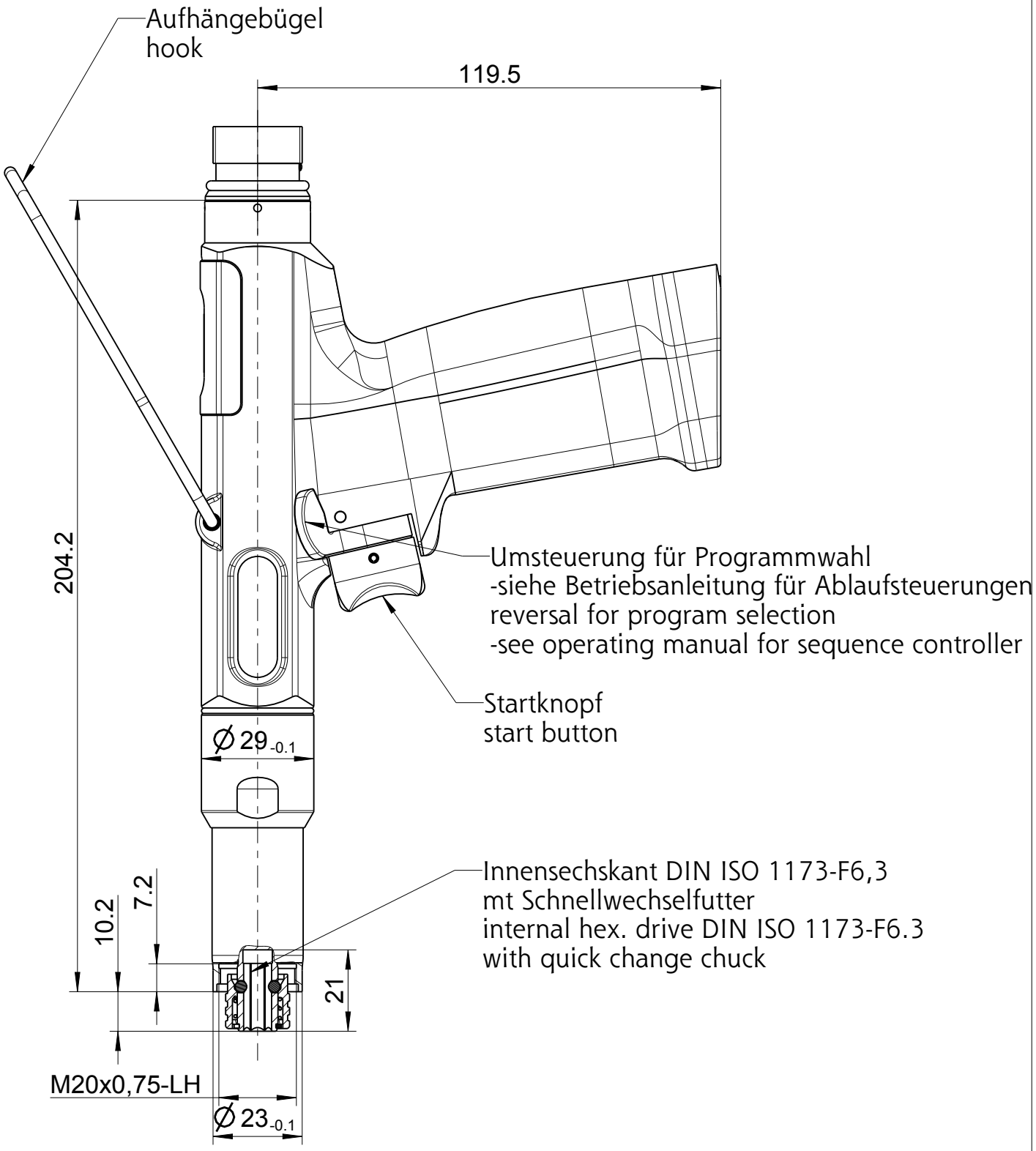


| Typ / type | DEPRAG | MASSBLATT / DIMENSION SHEET | |
|---|---|---|---|
| 321EPT27-0042 | | 1408971 | drw / asm 1.5 |