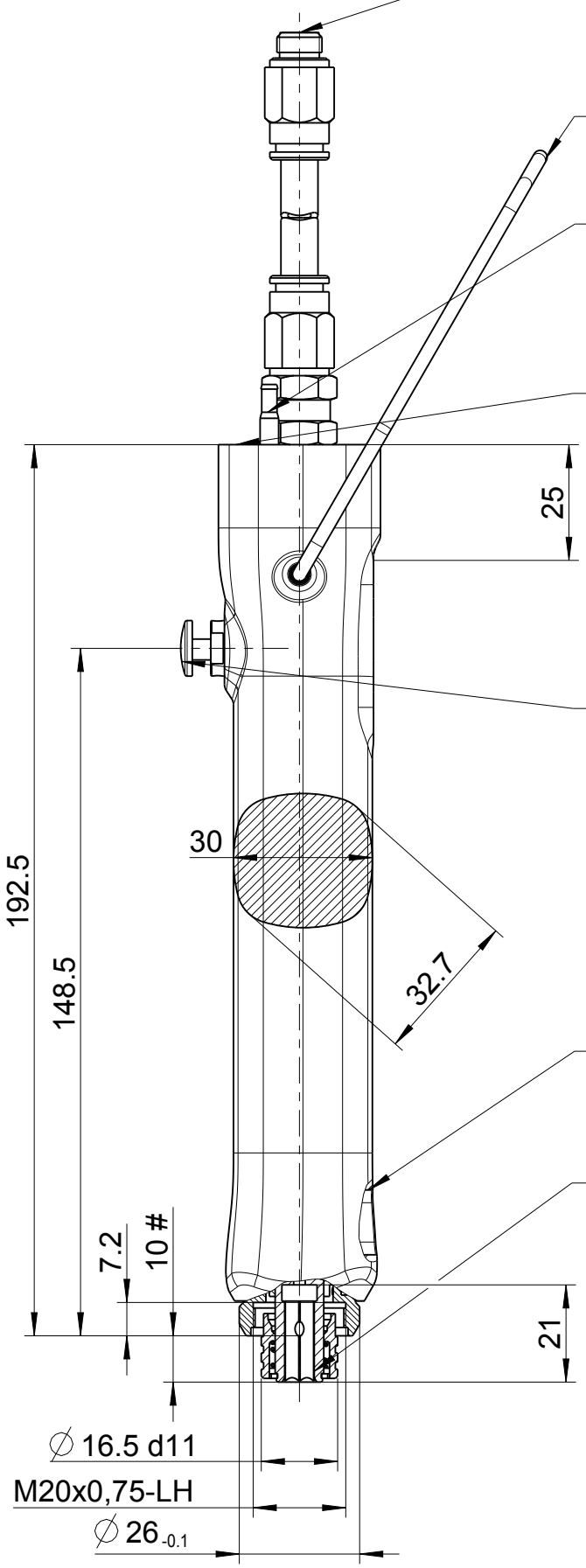

Zuluftanschluss
Schlauch-Nennweite 6 mm
air supply
hose inner dia. 6 mm

*gilt für/
applies for:
347-218UESD
347-318UESD
347-518UESD

Aufhängebügel
hook

Integrierte
Vakuumdurchführung
built-in
vacuum interface

Abluft
exhaust

Spannbereich
clamping range

Umsteuerdrücker
Rechts-, Linkslauf
reverse pusher
right-, left-rotation

Hub für Andruckstart: ca. 2 mm
stroke for push-to-start: app. 2 mm

Schlitz für Kupplungseinstellung
slot for torque adjustment

Innensechskant DIN ISO 1173-F6,3
mit Schnellwechselfutter
internal hex. drive DIN ISO 1173-F6.3
with quick change chuck

Für Zubehör siehe: Druckschrift D3421
for optional equipment see: brochure D3421
Für passende Schrauberaufnahme siehe:
Druckschrift D3345
for appropriate screwdriver adaption see:
brochure D3345

Typ / type	DEPRAG	MASSBLATT / DIMENSION SHEET	
347-X18UESD		123183	drw / asm 1.1