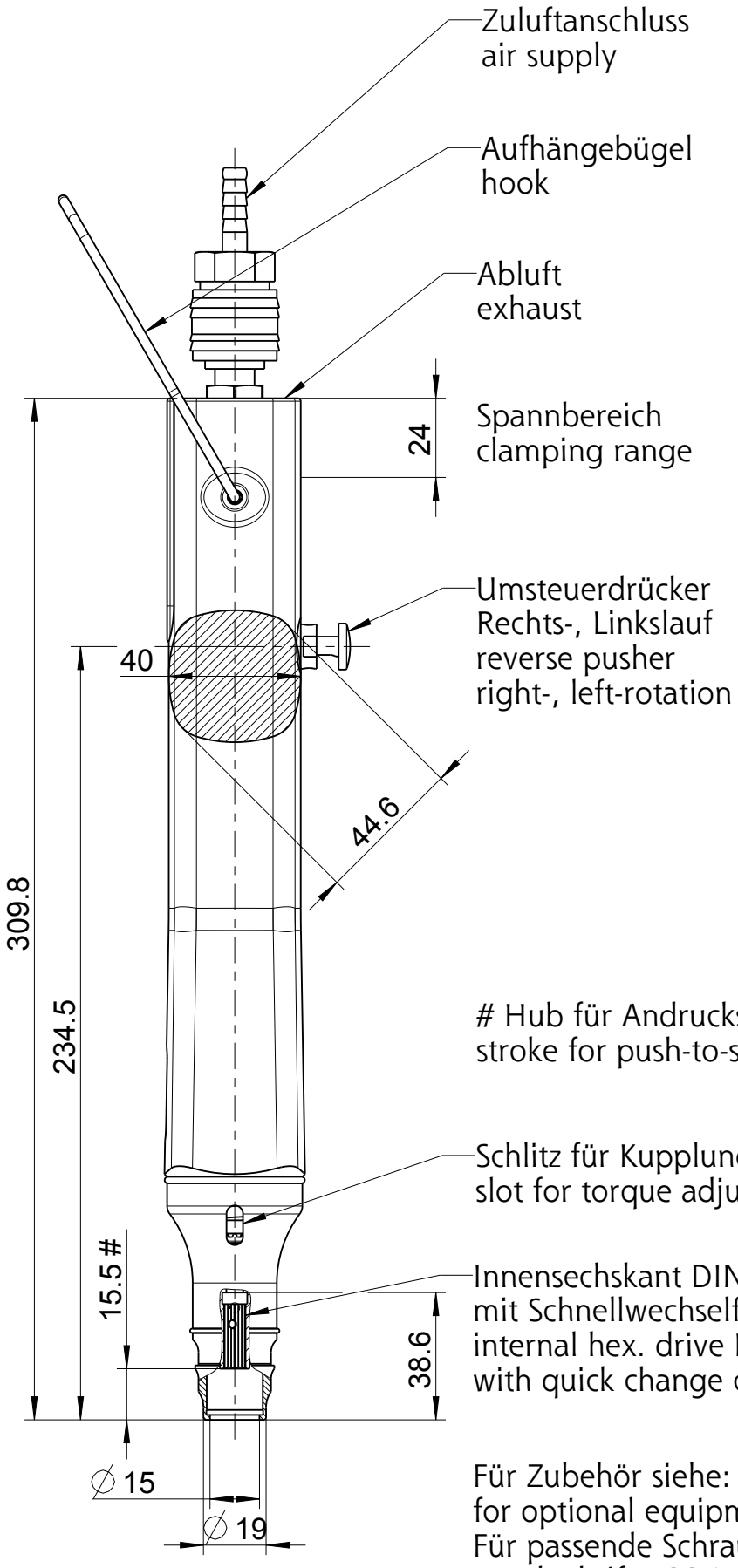

Hub für Andruckstart: ca. 2 mm
stroke for push-to-start: app. 2 mm

Schlitz für Kupplungseinstellung
slot for torque adjustment

Innensechskant DIN ISO 1173-F6,3
mit Schnellwechselfutter
internal hex. drive DIN ISO 1173-F6.3
with quick change chuck

Für Zubehör siehe: Druckschrift D3460
for optional equipment see: brochure D3460
Für passende Schrauberaufnahme siehe:
Druckschrift D3345
for appropriate screwdriver adaption see:
brochure D3345

Typ / type	DEPRAG	MASSBLATT / DIMENSION SHEET	
346S-238U		123072	drw / asm 1.1