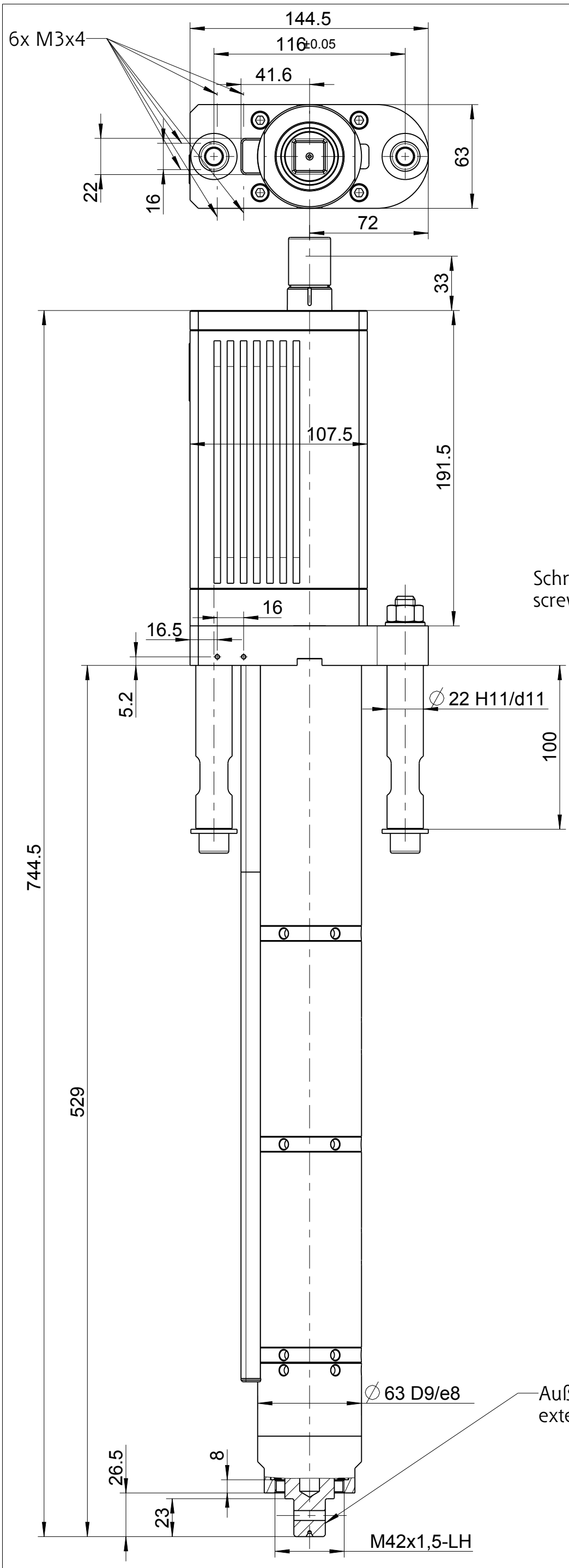

Schrauberaufnahme
screwdriver adaption

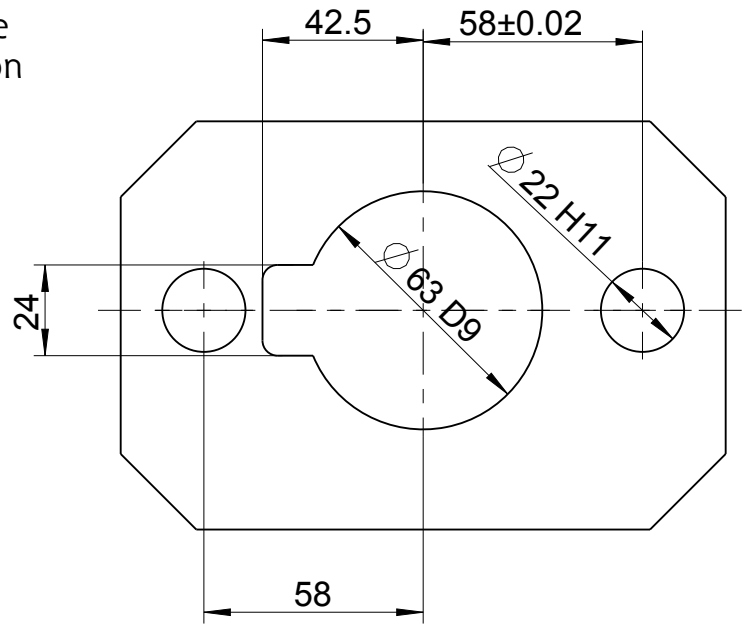

Der EC-Servo Einbauschrauber wird fest in der Schrauberaufnahme montiert.
Ein axialer Längenausgleich bei stationären Anwendungen muss mittels gefederter Lagerung der Schrauberaufnahme realisiert werden.

The EC-Servo screwdriverhas to be fixed to the screwdriver adaption. An axial length compensation in stationary applications has to be achieved by spring-loaded mounting of the screwdriver adaption.

Außenvierkant DIN 3121-F20
external square drive DIN 3121-F20

Für Zubehör siehe Druckschrift D3161, D3320, D3345
for optional equipment see brochure D3161, D3320, D3345

Typ / type		MASSBLATT / DIMENSION SHEET		
311ER63-5000	DEPRAG	122939	drw	1.1
			asm	1.0+