*gilt für/
applies for:
345-308
345-408

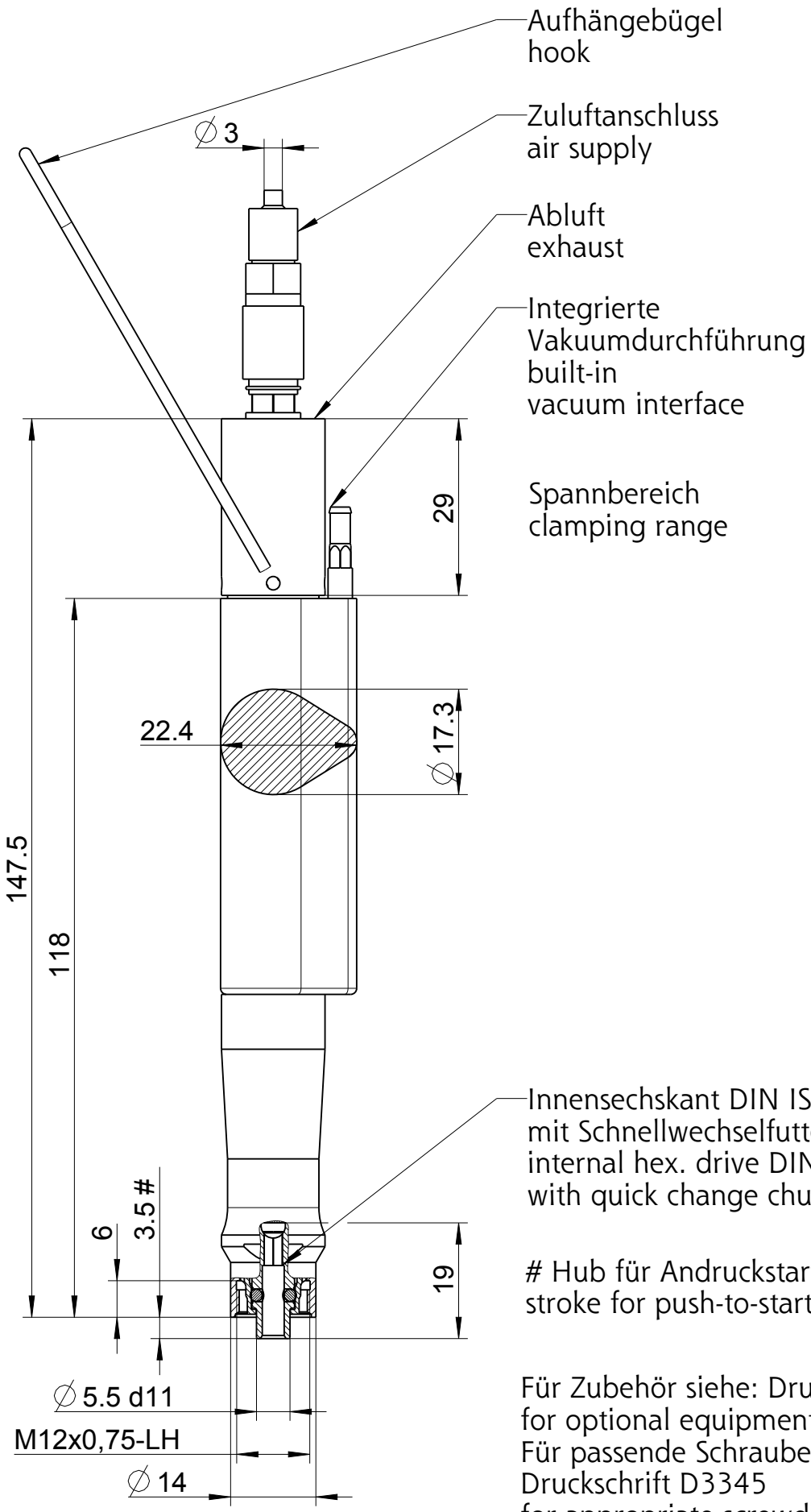

Hub für Andruckstart: ca. 1,5 mm
stroke for push-to-start: app. 1,5 mm

Für Zubehör siehe: Druckschrift D3420
for optional equipment see: brochure D3420
Für passende Schrauberaufnahme siehe:
Druckschrift D3345
for appropriate screwdriver adaption see:
brochure D3345

Typ / type	DEPRAG	MASSBLATT / DIMENSION SHEET	
345-x08		115997	drw / asm 1.0