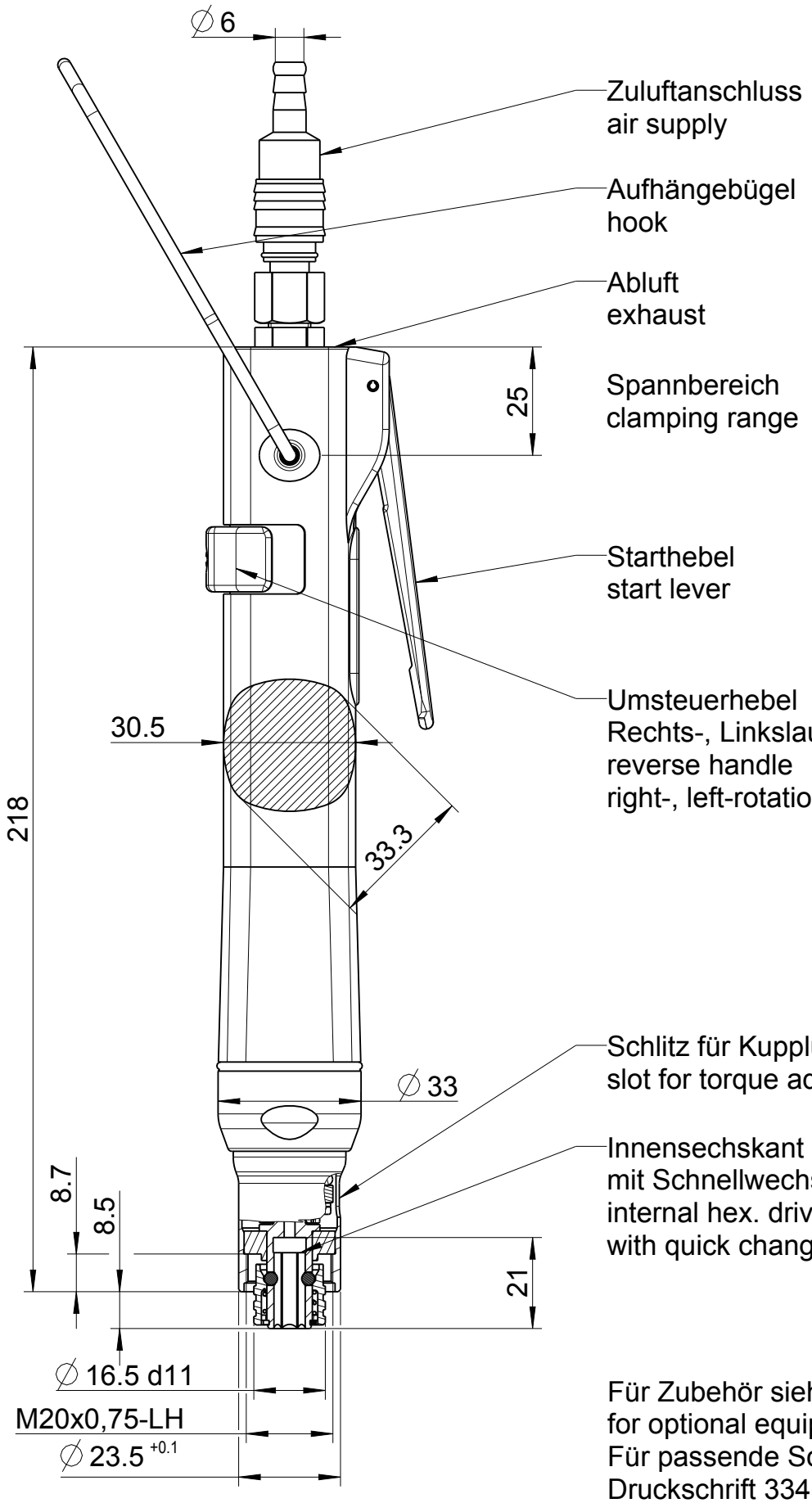

Für Zubehör siehe: Druckschrift 3430
for optional equipment see: brochure 3430
Für passende Schrauberaufnahme siehe:
Druckschrift 3345
for appropriate screwdriver adaption see:
brochure 3345

Typ / type	DEPRAG	MASSBLATT / DIMENSION SHEET	
347-X21U		115292	drw / asm 1.1