67X-048B+ 67-048B-1+
67X-058B+ 67-058B-1+
67X-0581B+ 67-0581B-1+

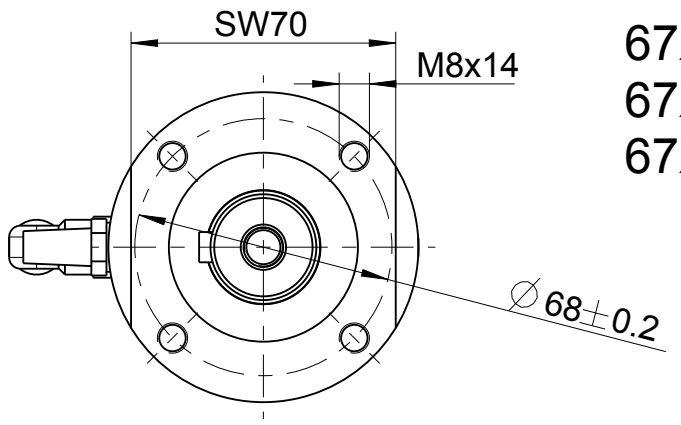

1=Messstelle für
Temp. Messung
1=measuring point for
temperature measurement

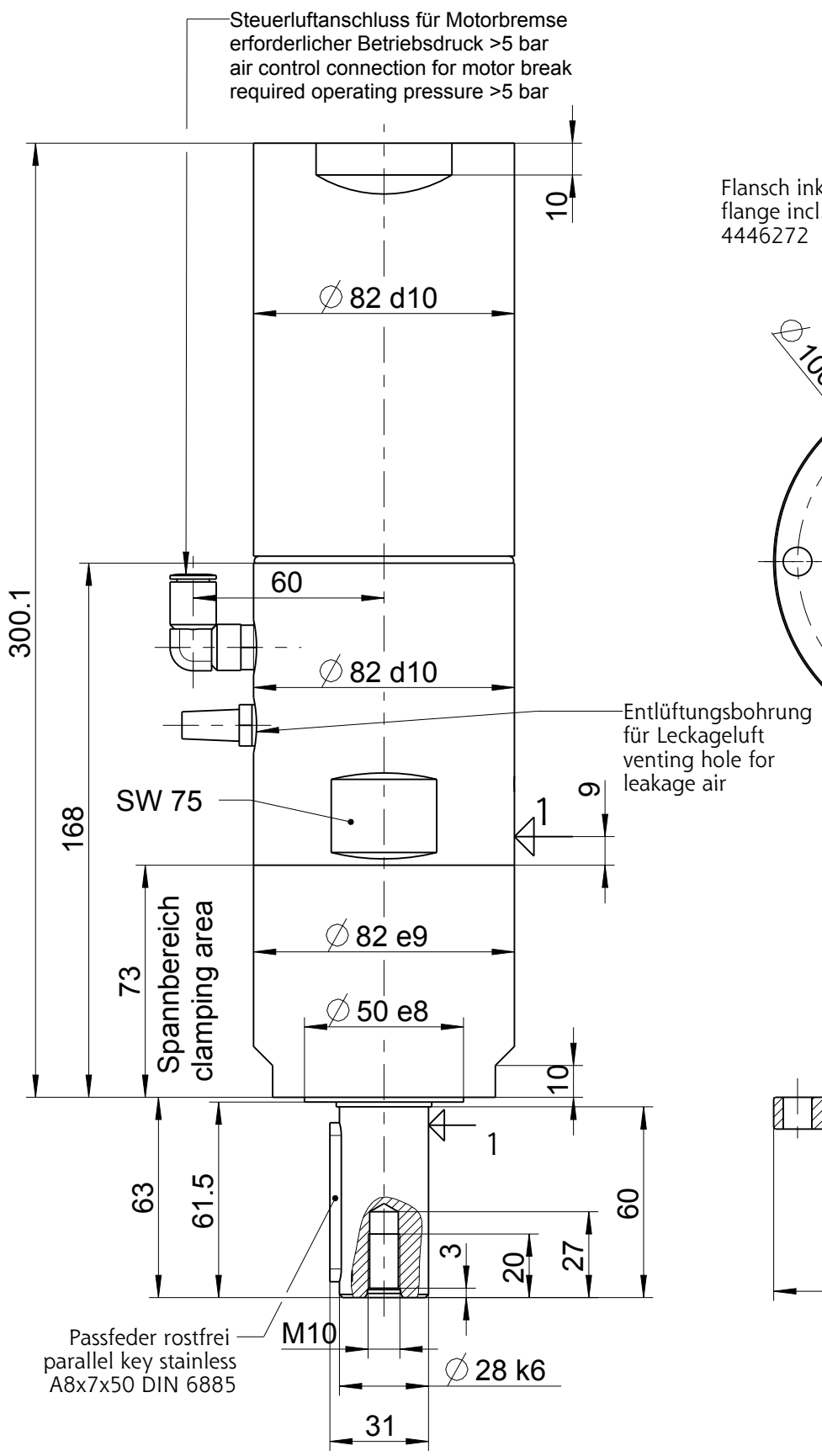

Zubehör auf besondere Bestellung
optional equipment

Flansch inkl. Befestigungsschrauben
flange incl. cylinder screws
4446272

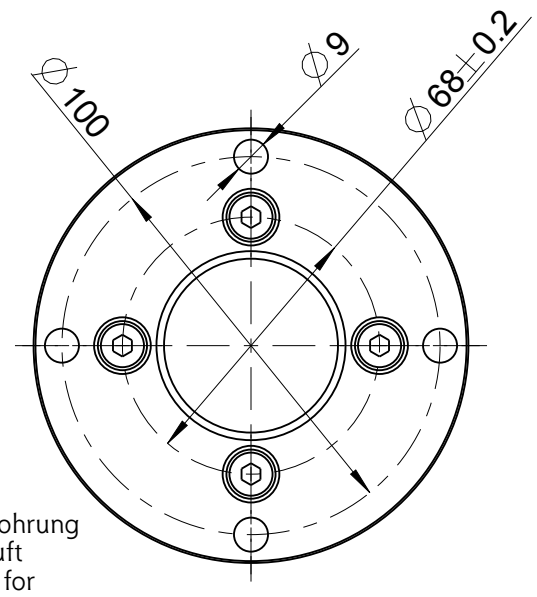

Fuß inkl. Befestigungsschrauben
foot incl. cylinder screws
4446285

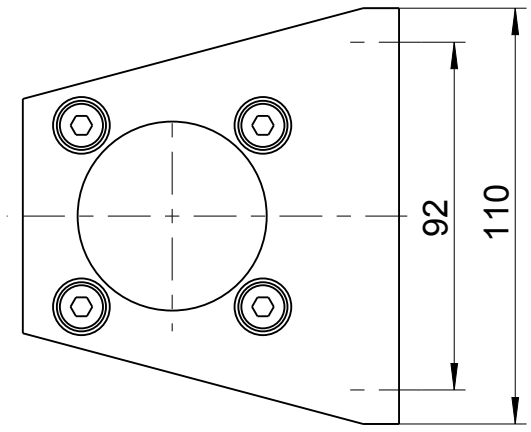

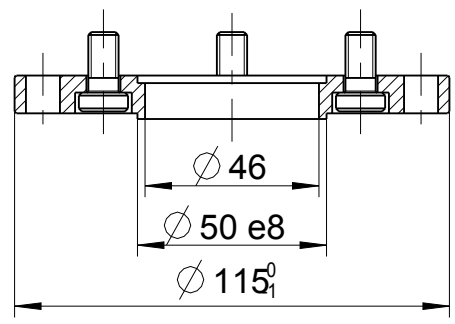

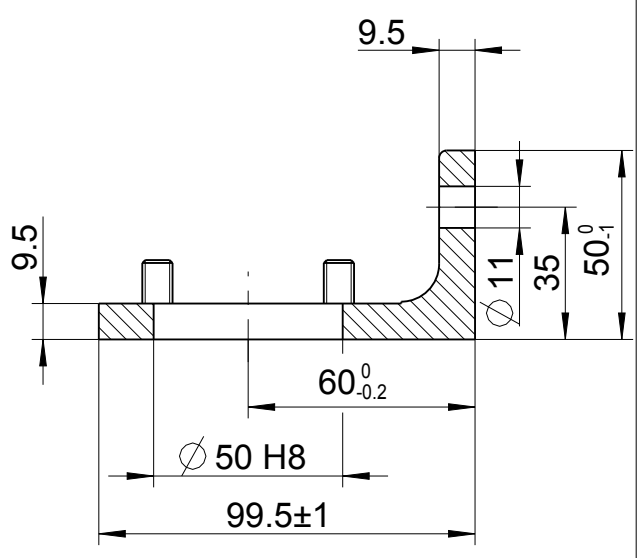

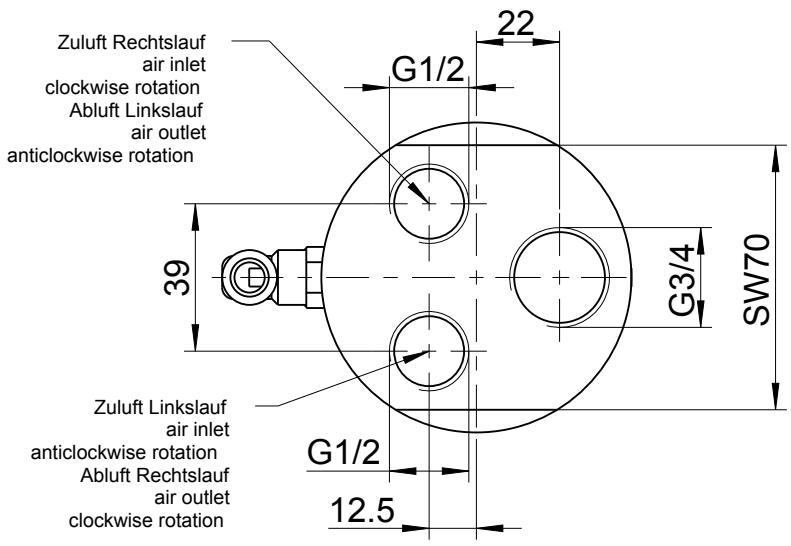

Schalldämpfer-Set für Rechts- oder Linkslauf
silencer set for clockwise or anticlockwise rotation
440020B

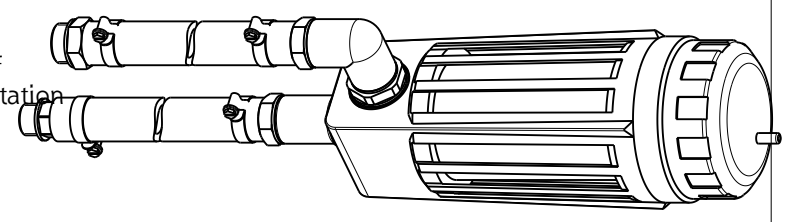

Schalldämpfer-Set für Umsteuerbetrieb
silencer set for reversible operation
440020A

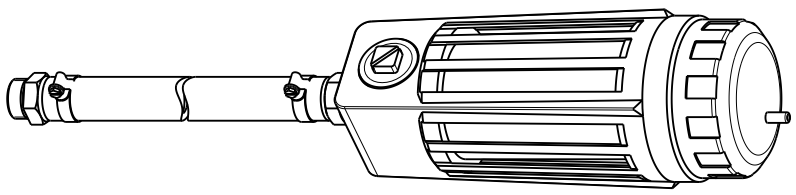

+ gilt auch für Nachsetzzeichen/ also applies for suffixes - C/M/Z/R/L

Typ / type		MASSBLATT / DIMENSION SHEET		
67X-0X8B*	DEPRAG	1128011	drw	1.7
			asm	1.3+