67X-056+
67X-066+
67X-0661+

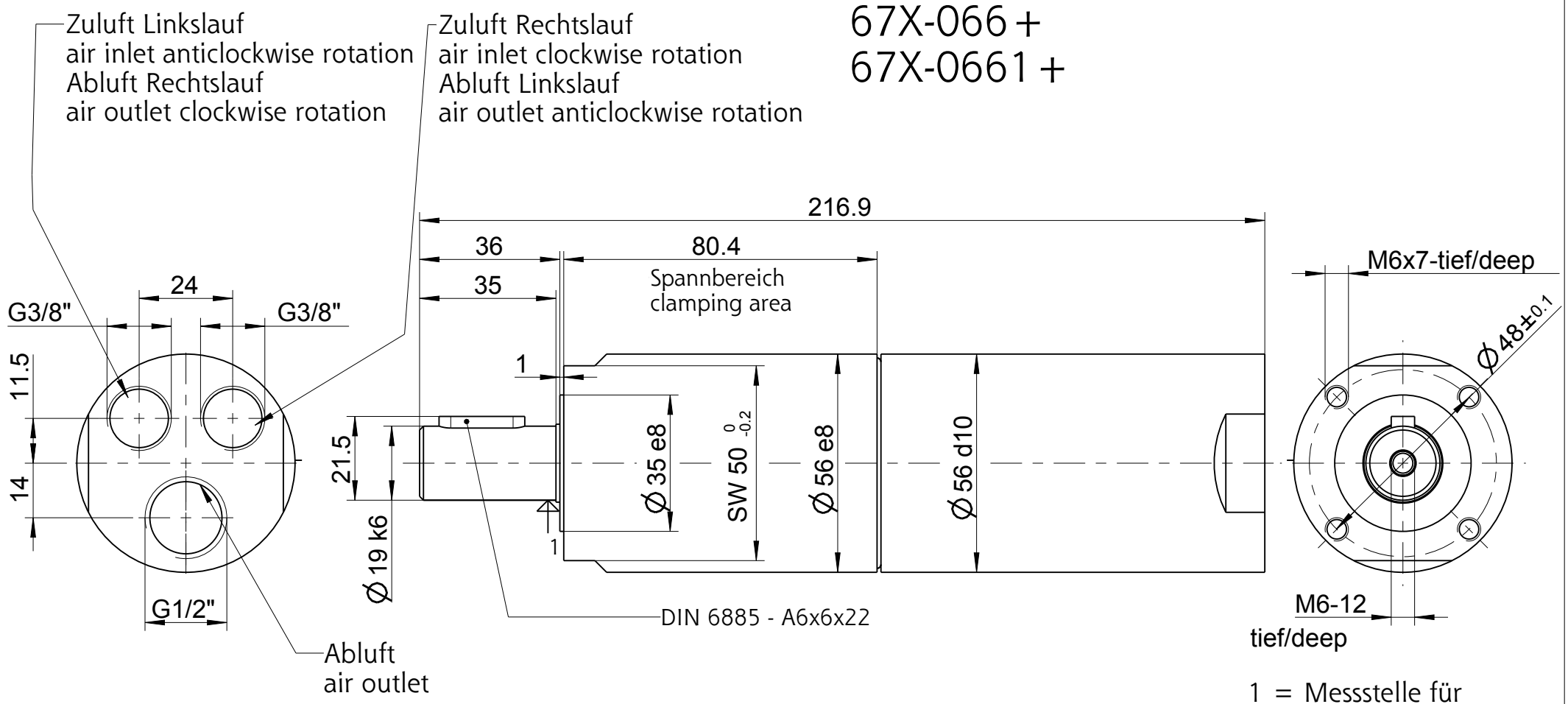

1 = Messstelle für Temp. Messung
1 = measuring point for temperature measurment

Zubehör auf besondere Bestellung
optional equipment

Flansch inkl. Befestigungsschrauben
flange incl. cylinder-screws
4446166

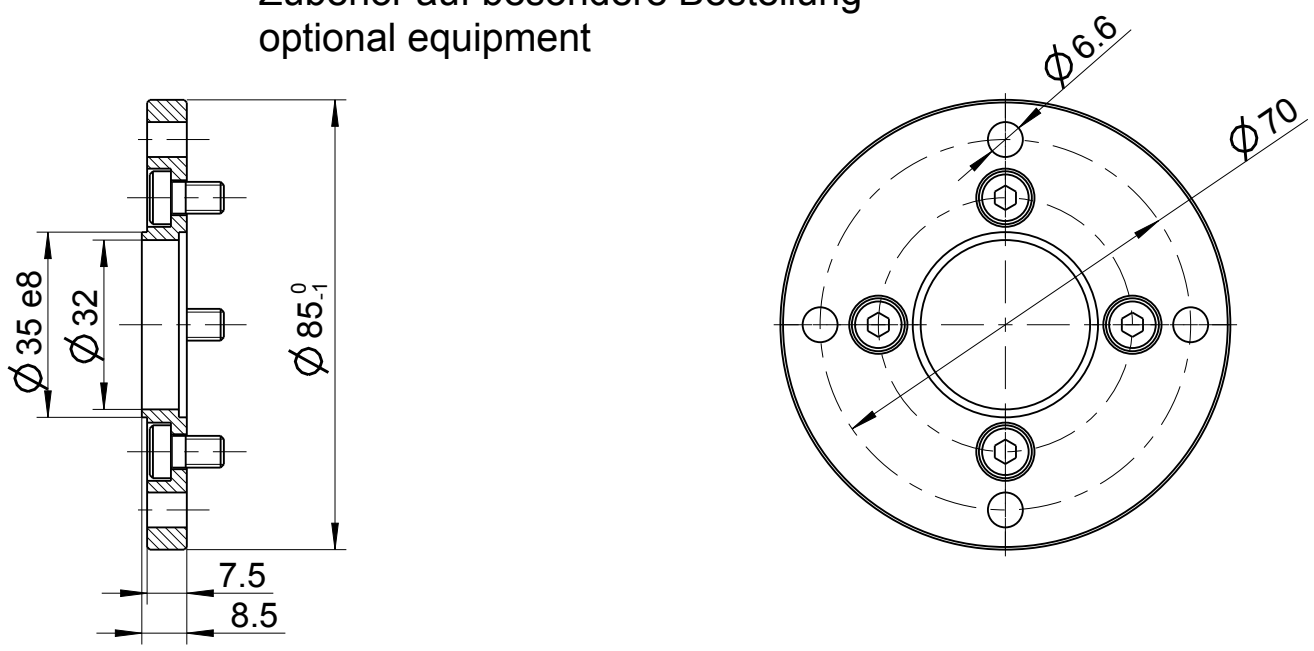

Fuß inkl. Befestigungsschrauben
foot incl. cylinder-screws
4446176

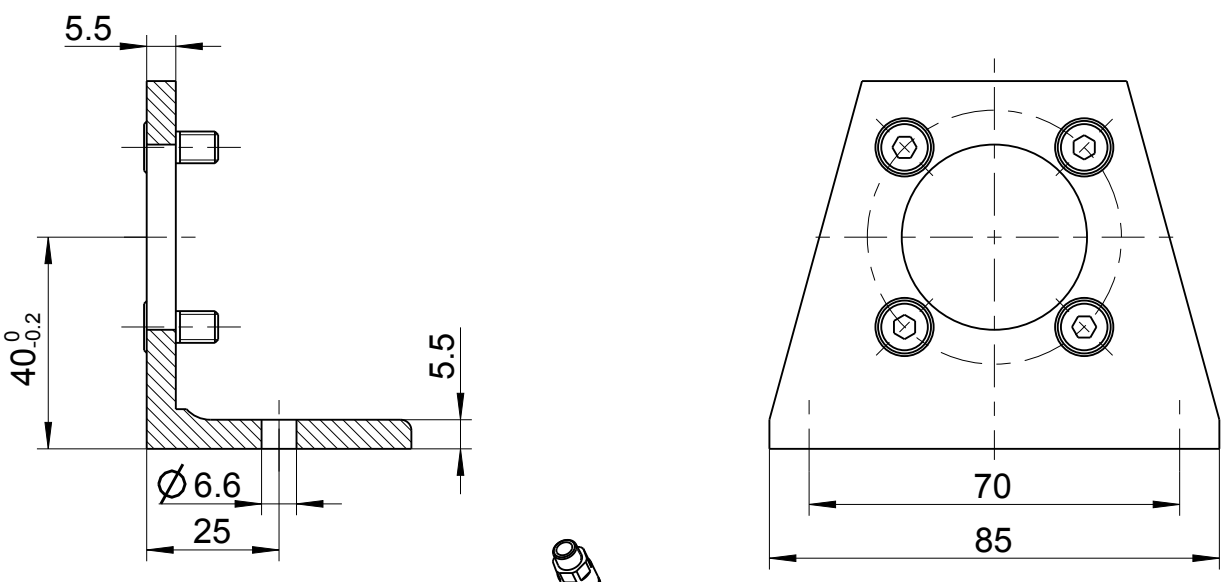

Schalldämpfer-Set für Rechts- oder Linkslauf
silencer set for clockwise or anticlockwise rotation
4400191B

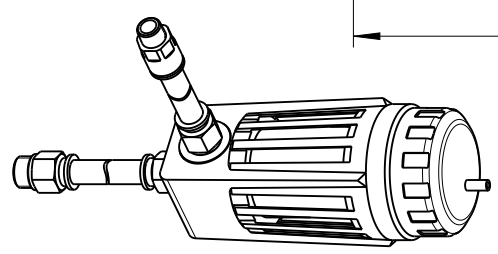

Schalldämpfer-Set für Umsteuerbetrieb
silencer set for reversible operation
4400191A

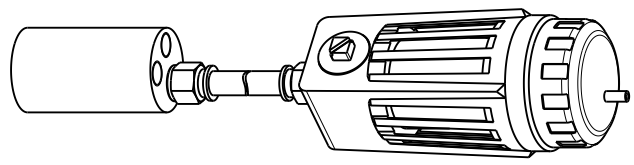

+ gilt auch für Nachsetzzeichen/ also applies for suffixes - C/M/Z/R/L

Typ / type		MASSBLATT / DIMENSION SHEET		
67X-0X6X+	DEPRAG	1108032	drw	1.4
			asm	1.0+