67X-747B+ 67-747B-1+
67X-757B+ 67-757B-1+
67X-767B+ 67-767B-1+

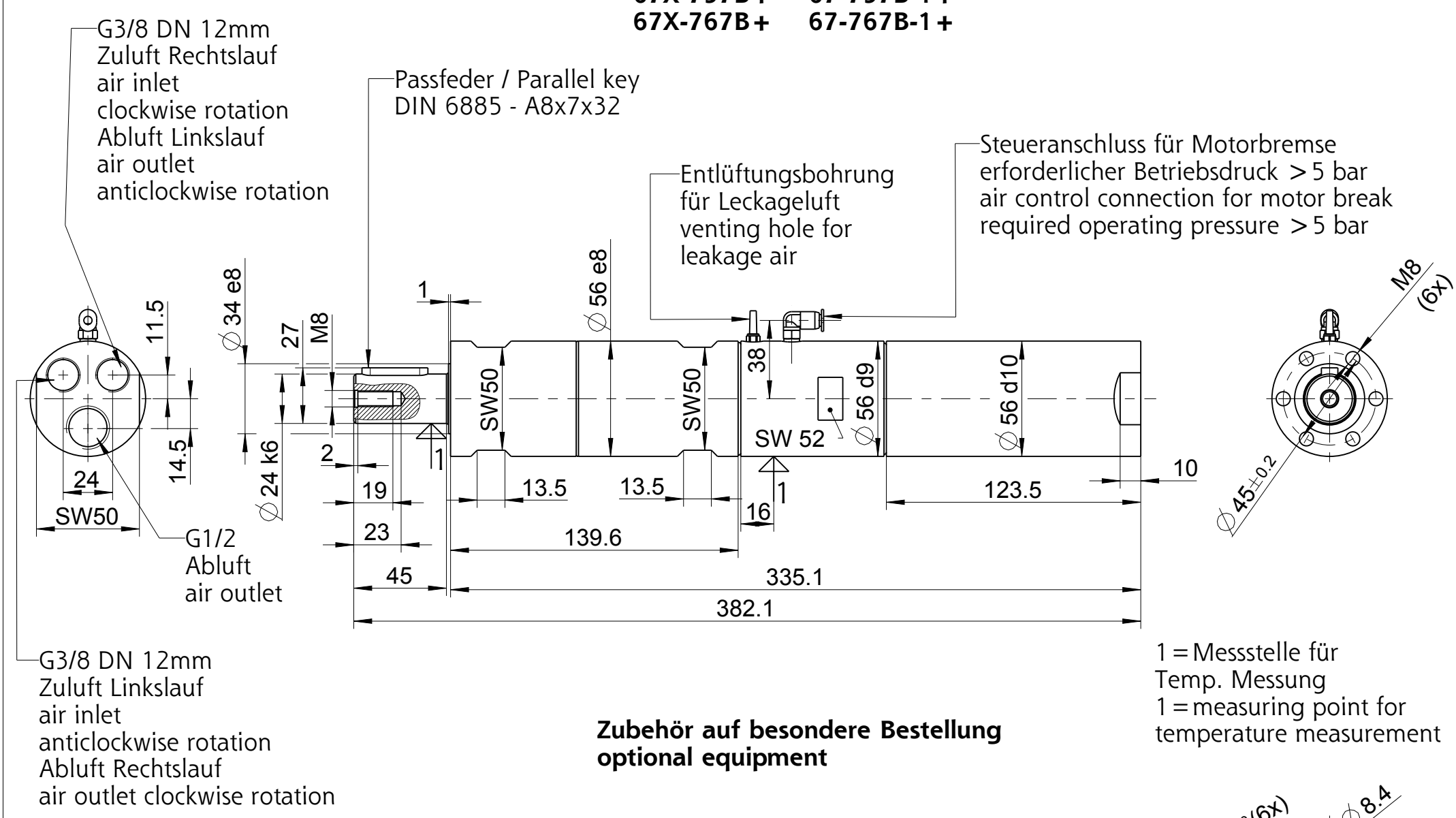

Zubehör auf besondere Bestellung
optional equipment

Flansch inkl. Befestigungsschrauben
flange incl. cylinder screws
4134632

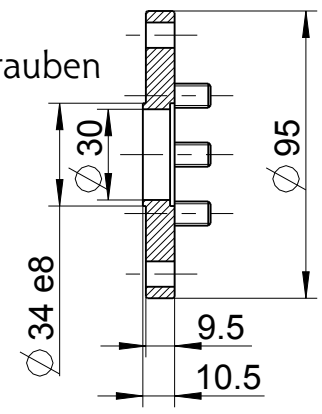

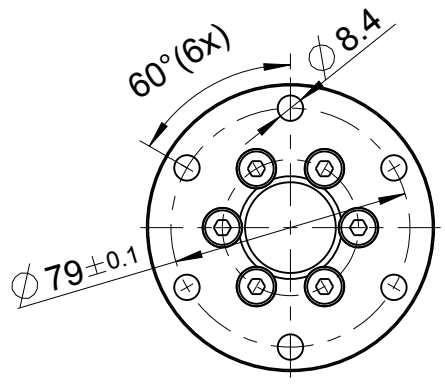

Fuß inkl. Befestigungsschrauben
foot incl. cylinder screws
44461738

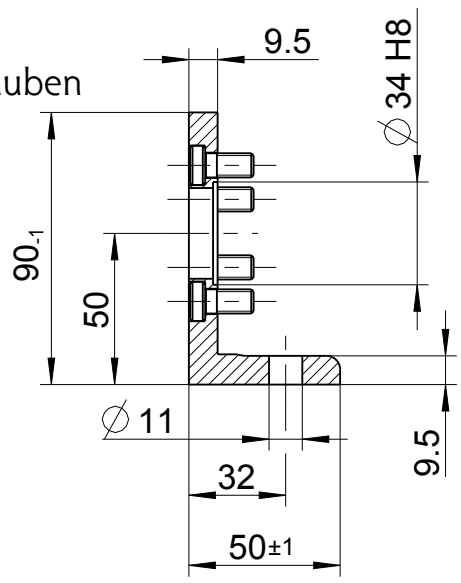

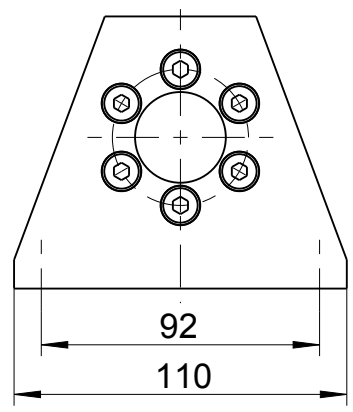

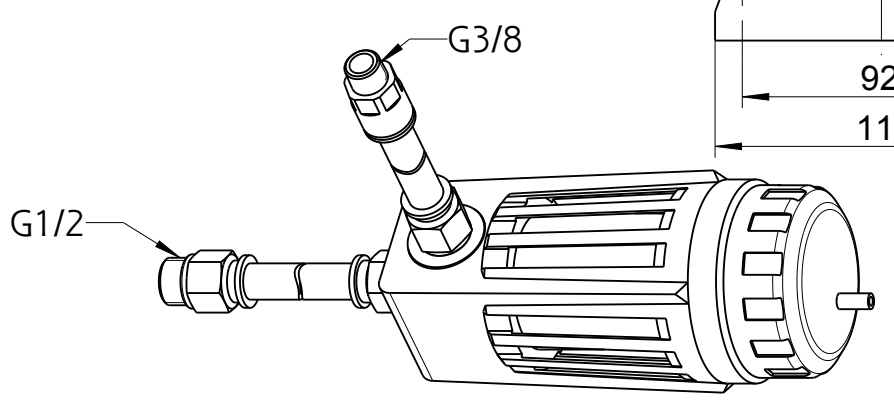

Schalldämpfer-Set für Rechts- oder Linkslauf
silencer set for clockwise or anticlockwise rotation
4400191B

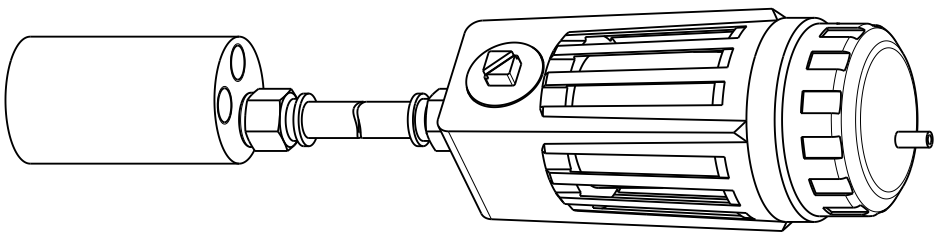

Schalldämpfer-Set für Umsteuerbetrieb
silencer set for reversible operation
4400191A

+ gilt auch für Nachsetzzeichen/ also applies for suffixes - C/M/Z/R/L

Typ / type		MASSBLATT / DIMENSION SHEET		
67*-7X7B*	DEPRAG	106752	drw	1.10
			asm	1.6