67X-006B+ 67-006B-1+
67X-016B+ 67-016B-1+
67X-026B+ 67-026B-1+
67X-036B+ 67-036B-1+

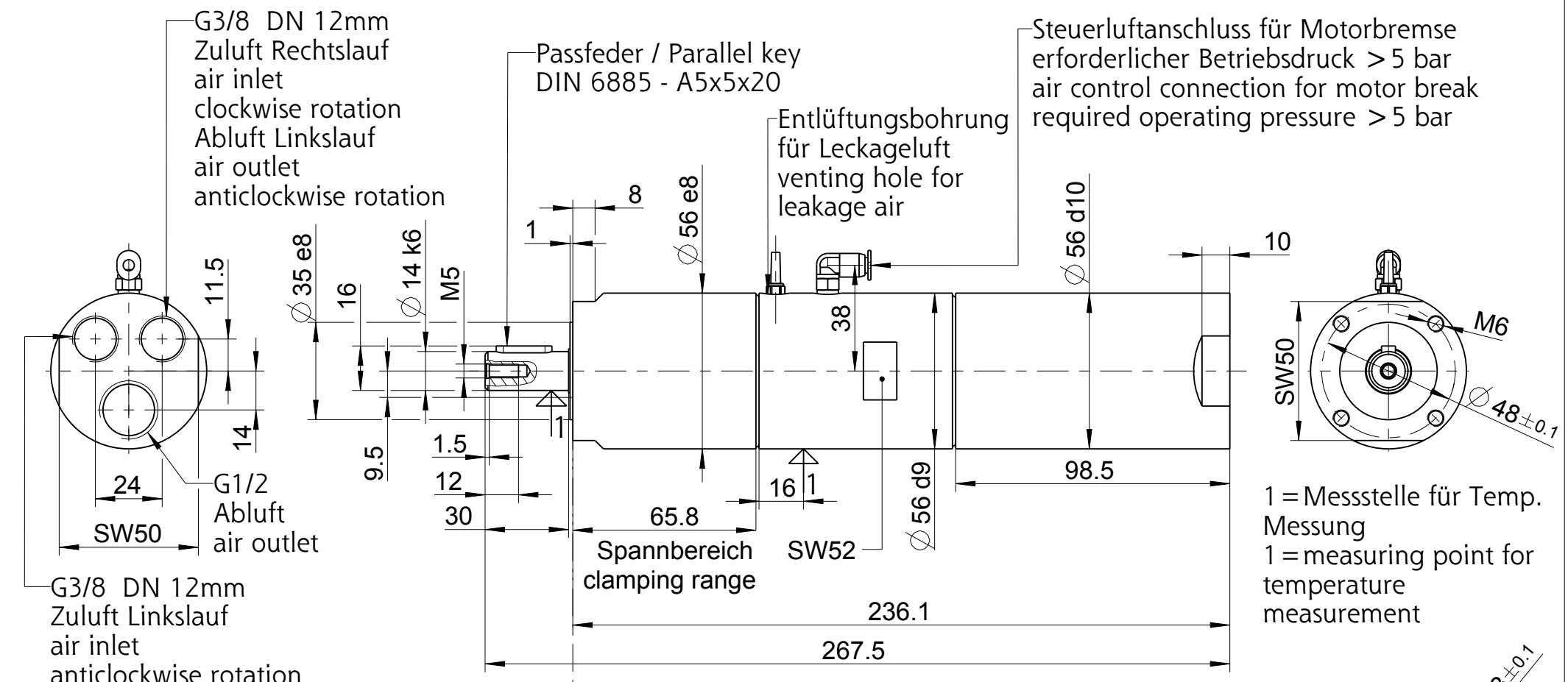

Zubehör auf besondere Bestellung
optional equipment

Flansch inkl. Befestigungsschrauben
flange incl. cylinder screws
4446166

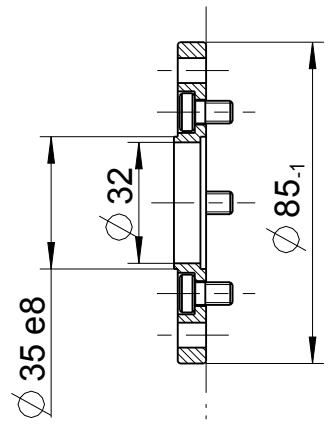

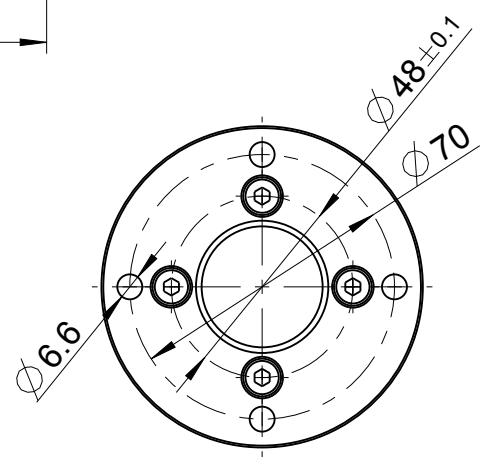

Fuß inkl. Befestigungsschrauben
foot incl. cylinder screws
4446176

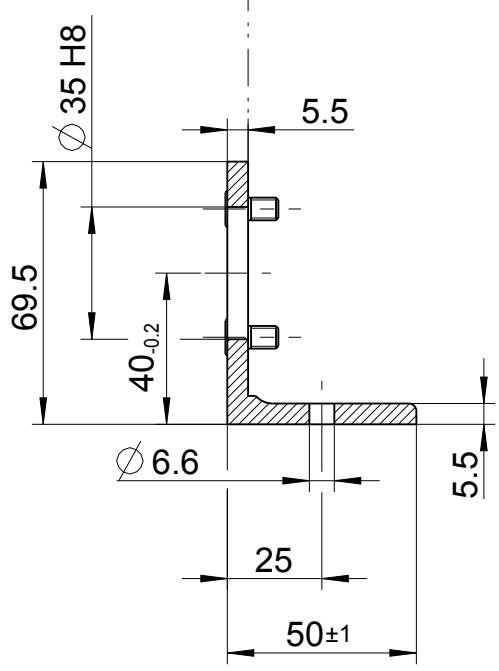

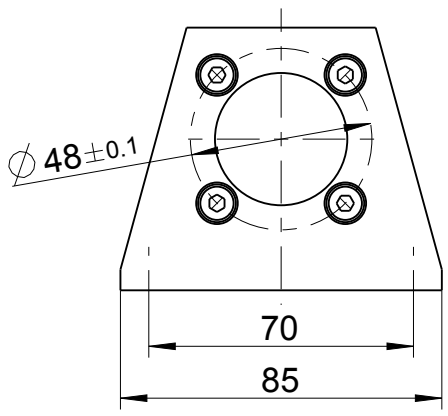

Schalldämpfer-Set für Rechts- oder Linkslauf
silencer set for clockwise or anticlockwise rotation
4400191B

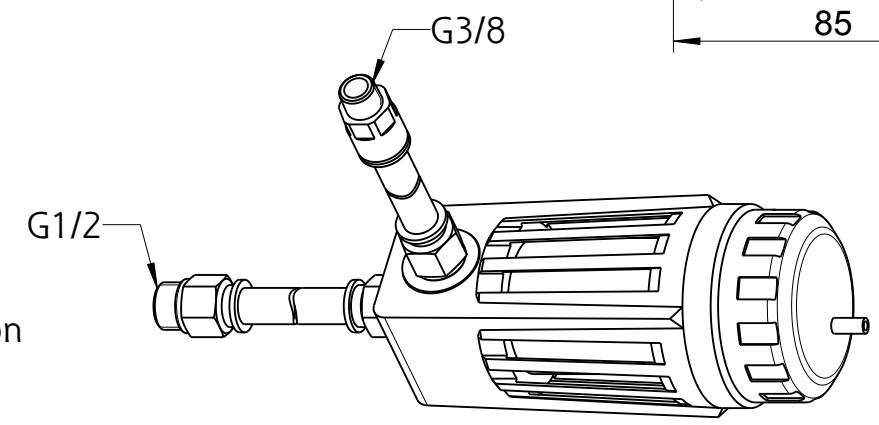

Schalldämpfer-Set für Umsteuerbetrieb
silencer set for reversible operation
4400191A

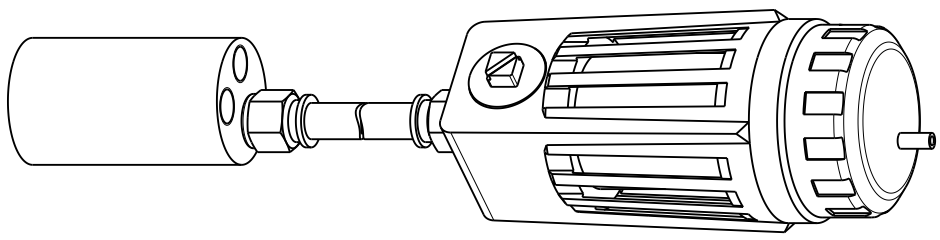

+ gilt auch für Nachsetzzeichen/ also applies for suffixes - C/M/Z/R/L

Typ / type		MASSBLATT / DIMENSION SHEET		
67*-0X6B*	DEPRAG	105666	drw	1.15
			asm	1.9